ЧЕБОКСАРСКАЯ УЕЗДНАЯ БИБЛИОТЕКА
37
П63
1668

ПОСТАНОВЛЕНІЯ

СЪѢЗДА

ЗАКОНОУЧИТЕЛЕЙ, УЧИТЕЛЕЙ

И

УЧИТЕЛЬНИЦЪ

НАЧАЛЬНЫХЪ УЧИЛИЩЪ

ЧЕБОКСАРСКАГО УѢЗДА,

БЫВШАГО ВЪ ІЮЛѢ 1883 Г.

КАЗАНЬ.

Типографія В. М. Ключникова, на Бол. Проломной ул., соб. домъ.

1884.

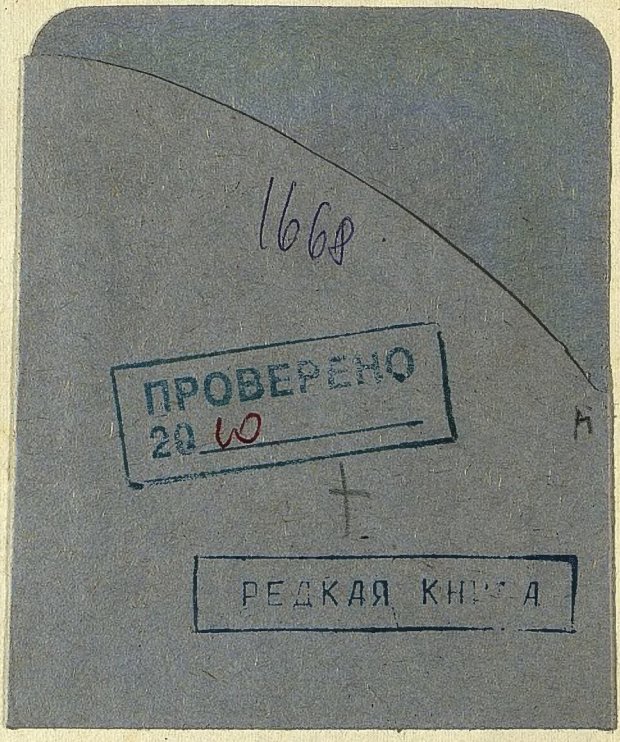
1668
ПРОВЕРЕНО
20 10
РЕДКАЯ КНИГА

ЦЕНТРАЛЬНАЯ
Учительская библіотека
Чебоксарскаго Земства
Отд. II № 24

37
П63

ПОСТАНОВЛЕНІЯ

СЪѢЗДА

ЗАКОНОУЧИТЕЛЕЙ, УЧИТЕЛЕЙ И УЧИТЕЛЬНИЦЪ

НАЧАЛЬНЫХЪ УЧИЛИЩЪ

ЧЕБОКСАРСКАГО УѢЗДА,

бывшаго въ Іюлѣ 1883 года.

Чувашский ... 1668

КАЗАНЬ.
Типографія В. М. Ключникова, Бол. Проломная ул., собственный домъ.
1884.

Цензурою дозволено Казань, 10 Января 1884 года.

ЦЕНТРАЛЬНАЯ
Учительская библіотека
Чебоксарскаго Земства
Отд. № 1883 Бичур

ПОСТАНОВЛЕНІЯ

Съѣзда законоучителей, учителей и учительницъ начальныхъ училищъ Чебоксарскаго уѣзда, бывшаго въ іюлѣ 1883 года.

ЗАНЯТІЯ 15 ІЮЛЯ.

Утреннее засѣданіе.

1. Г. Попечитель Казанскаго Учебнаго Округа по соглашенію съ г. Начальникомъ Казанской губерніи разрѣшилъ, вслѣдствіе ходатайства Чебоксарскаго Уѣзднаго Училищнаго Совѣта, устроить Съѣздъ учителей и учительницъ начальныхъ училищъ Чебоксарскаго уѣзда въ селѣ Бичуринѣ при двухклассномъ училищѣ съ 15 іюля 1883 года подъ наблюденіемъ Директора народныхъ училищъ Казанской губерніи, а за его отсутствіемъ, Членовъ Училищнаго Совѣта и преимущественно Инспектора чувашскихъ школъ Казанскаго учебнаго округа Яковлева и Инспектора народныхъ училищъ Казанской губерніи Казаринова; руководителями въ занятіяхъ Съѣзда утвердилъ по Закону Божію священниковъ г. Чебоксаръ Поліевктова и с. Бичурина Добросмыслова, по чтенію, письму и ариѳметикѣ учителя Симбирской центральной чувашской школы Бюргановскаго и по пѣнію учителя той же школы Петрова.

Къ назначенному сроку прибыли въ с. Бичурино Директоръ народныхъ училищъ И. А. Износковъ, Ин-

спекторы училищъ И. Я. Яковлевъ и В. А. Казариновъ и руководители Добросмысловъ, Бюргановскій и Петровъ; изъ наличныхъ 20 учителей начальныхъ училищъ Чебоксарскаго уѣзда прибыло 17 и изъ 16 учительницъ прибыло 13, а всего 30 человѣкъ; кромѣ того прибыло на засѣданія Съѣзда изъ сосѣднихъ уѣздовъ 15 учителей, которые пробыли болѣе или менѣе продолжительное время на Съѣздѣ.

Въ 9 часовъ утра совершено молебствіе Господу Богу о ниспосланіи благословенія на предстоящія занятія, по окончаніи котораго было провозглашено многолѣтіе Государю Императору и всему Царствующему Дому, начальствующимъ, учащимъ и учащимся.

Затѣмъ Директоръ училищъ объявилъ Съѣздъ учителей и учительницъ начальныхъ училищъ Чебоксарскаго уѣзда открытымъ и, прочитавъ утвержденныя Г. Министромъ Народнаго Просвѣщенія правила о веденіи занятій на учительскихъ съѣздахъ, обратился къ учителямъ и учительницамъ съ слѣдующею рѣчью: „Въ Чебоксарскомъ уѣздѣ до сего времени не было съѣзда учителей и учительницъ. Съѣздъ назначенъ на столь не продолжительное время—на двѣ недѣли, что этимъ временемъ слѣдуетъ дорожить и заняться рѣшеніемъ разныхъ вопросовъ, относящихся къ школѣ, внимательнѣе и серьезнѣе. Здѣсь въ селѣ, глухомъ мѣстѣ, я думаю, болѣе можно будетъ сдѣлать, чѣмъ въ городѣ; такъ какъ здѣсь нѣтъ никакихъ развлеченій, встрѣчающихся въ городѣ и отвлекающихъ невольно вниманіе отъ дѣла. На настоящемъ Съѣздѣ въ началѣ занятія будутъ происходить практическія и теоретическія; практическія занятія будутъ происходить утромъ, а теоретическія—вечеромъ. На практическихъ занятіяхъ учители и учительницы во

время урока не должны дѣлать никакихъ замѣчаній дающему урокъ или между собою относительно этого урока, а по возможности стараться своимъ присутствіемъ не стѣснять дающаго урокъ. На теоретическихъ занятіяхъ будутъ обсуждаться вопросы, касающіеся благоустройства учебнаго дѣла и разбираться данные учителями или учи-учительницами уроки."

Затѣмъ руководитель Бюргановскій, давъ собраннымъ на Съѣздъ ученикамъ по нѣскольку вопросовъ по всѣмъ предметамъ, распредѣлилъ ихъ на 3 отдѣленія— старшее, среднее и младшее.

Руководителемъ по пѣнію, Петровымъ, было высказано учителямъ и учительницамъ о важности церковнаго пѣнія въ сельскихъ школахъ и о голосовыхъ упражненіяхъ, какъ о легчайшемъ способѣ преподаванія пѣнія въ сельскихъ школахъ; имъ было предложено пройти съ самими учителями и учительницами въ продолженіи Съѣзда голосовыя упражненія, какъ азбуку пѣнія.

2. Инспекторъ училищъ Казариновъ прочиталъ списокъ вопросовъ, которые имѣютъ быть предложены къ обсужденію на Съѣздѣ:

О преподаваніи Закона Божія.

О выборѣ книгъ для чтенія отдѣльно въ каждомъ отдѣленіи, особенно въ старшемъ.

Объ обученіи чтенію.

О преподаваніи ариѳметики, особенно въ младшемъ и среднемъ отдѣленіяхъ.

О самостоятельныхъ работахъ для каждаго отдѣленія и по каждому предмету.

О сводныхъ урокахъ (такъ называются общіе уроки для 2 отдѣленій).

О преподаваніи въ инородческихъ училищахъ (здѣсь имѣются въ виду вопросы объ языкѣ преподаванія, о книгахъ для чтенія, о переходѣ отъ инородческаго языка къ русскому въ преподаваніи, о продолжительности курса для инородцевъ и т. п.).

О веденіи воскресныхъ занятій.

О привлеченіи дѣвочекъ къ школѣ и объ обученіи рукодѣлію.

О томъ, можетъ ли быть принята система пріема учениковъ не каждый годъ — именно для 4-х-годичнаго курса 1 разъ въ 2 года, чтобы могло быть ежегодно только по 2 отдѣленія.

Объ устройствѣ послѣобѣденныхъ параллельныхъ отдѣленій съ особымъ учителемъ.

О времени пріема учениковъ и о мѣрахъ къ устраненію разновременнаго поступленія учениковъ; о продолжительности учебнаго времени въ теченіе года; о правильности посѣщенія учениками классовъ.

О продолжительности ежедневныхъ занятій; о распредѣленіи учебнаго времени для каждаго предмета.

Объ устройствѣ приходящихъ изъ другихъ селеній учениковъ.

О дисциплинѣ, наказаніяхъ и наградахъ.

Объ устройствѣ учительскихъ и ученическихъ библіотекъ.

О мѣрахъ къ улучшенію матеріальнаго положенія учителей.

Вечернее засѣданіе.

Къ этому засѣданію прибылъ Членъ Училищнаго Совѣта Инспекторъ Чебоксарскаго городскаго училища Н. Л. Матвѣевъ. *)

*) Матвѣевъ присутствовалъ на засѣданіяхъ Съѣзда въ теченіе 15, 16, 17 и 18 іюля.

3. Инспекторъ народныхъ училищъ высказалъ, что такъ какъ изъ 28 училищъ, находящихся въ Чебоксарскомъ уѣздѣ, въ 23 училищахъ обучаются преимущественно инородцы—чуваши и черемисы, а потому цѣлью практическихъ уроковъ должно служить ознакомленіе учителей съ задачами и пріемами занятій въ инородческихъ училищахъ. Въ младшемъ отдѣленіи, гдѣ дѣти еще не знаютъ русскаго языка, преподаваніе должно идти на родномъ языкѣ на тѣхъ же основаніяхъ и съ тѣми же пріемами, какъ обучаютъ русскихъ дѣтей въ русскихъ училищахъ; въ старшемъ отдѣленіи ученики изъ инородцевъ уже достаточно знакомы съ русскимъ языкомъ, и въ преподаваніи преобладаетъ русскій языкъ, поэтому и въ этомъ отдѣленіи примѣнимы тѣ же пріемы, какіе употребляются въ русскихъ училищахъ; главную трудность занятій съ инородцами приходится испытывать въ среднемъ отдѣленіи, гдѣ дѣти изъ инородцевъ слабо знаютъ по русски.

Въ виду этого Инспекторъ училищъ выразилъ желаніе, чтобы на Съѣздѣ были преимущественно даны уроки въ среднемъ отдѣленіи, чтобы на этихъ урокахъ выработать тѣ указанія, какихъ должны держаться учители въ своихъ занятіяхъ съ подобными учениками.

Руководитель по пѣнію высказалъ, что на достаточное ознакомленіе преподавателей и преподавательницъ съ азбукою пѣнія, по его мнѣнію, потребно употреблять по 2 часа; согласившись съ его мнѣніемъ, постановили: назначить для уроковъ пѣнія время съ 11 до 12 часовъ до обѣда и вечеромъ съ 5 до 6 часовъ ежедневно.

4. Затѣмъ Съѣздъ приступилъ къ обсужденію вопроса о привлеченіи дѣвочекъ въ школы.

Директоръ училищъ высказалъ: Изъ годоваго отчета Инспектора народныхъ училищъ В. А. Казарипова о состоянiи начальныхъ училищъ Чебоксарскаго уѣзда за 1882 годъ, представленнаго въ Губернскiй Училищный Совѣтъ, было усмотрѣно отсутствiе дѣвочекъ изъ инородцевъ въ сельскихъ школахъ. Губернскiй Училищный Совѣтъ поручилъ выяснить на учительскомъ съѣздѣ, почему дѣвочки отсутствуютъ въ училищахъ и какiя мѣры могутъ быть приняты для привлеченiя ихъ въ училища.

Нѣкоторыя учительницы высказали, что дѣвочки не ходятъ въ школу потому, что заняты дома дѣлами; а родители ихъ говорятъ, что отъ ученiя дѣвочекъ грамотѣ не будетъ никакой пользы.

Учительница Чурашевскаго училища Васильева:—Въ моемъ училищѣ были желающiя изъ дѣвочекъ учиться, но не были приняты въ училище по недостатку помѣщенiя; изъ чiела ихъ были и довольно взрослыя. По вечерамъ и теперь многiя дѣвушки являются ко мнѣ въ свободное время за совѣтами по рукодѣлiю.

Учитель Зайковъ:—Нѣкоторые родители сомнѣваются отдавать дочерей и потому, что дѣвочкамъ приходится учиться вмѣстѣ съ мальчиками, а потому желательно устраивать особыя женскiя училища. Нуждаются дѣвочки и въ обученiи рукодѣлiю, такъ какъ многiя изъ нихъ ходятъ къ русскимъ отдавать разныя работы и принимаютъ участiе тутъ же съ ними въ работѣ.

Директоръ училищъ:—Мнѣ извѣстно, въ одной школѣ Цивильскаго уѣзда жена учителя заявила желанiе заниматься съ дѣвочками. Первопачально дѣвочки посѣщали школу весьма охотно, но потомъ по чему то дѣло стало разстраиваться, и дѣвочки стали ходить все меньше и меньше. Тогда учительница пригласила дѣвушекъ хо-

дить къ себѣ въ вечернее время съ пряжей и другими работами; дѣвушки охотно стали ходить, и во время работъ занимались пѣніемъ или слушали чтеніе учительницы. Нельзя ли устроить подобныя занятія въ училищахъ и Чебоксарскаго уѣзда?

Учительница Альбицкая:—Въ Бѣловолжскомъ училищѣ учится дѣвочекъ болѣе 20, нѣкоторыя изъ нихъ приходятъ ко мнѣ въ вечернее время и занимаются рукодѣліемъ, а я имъ читаю; поэтому я думаю, что возможно въ каждой школѣ устраивать подобныя занятія.

Было постановлено: одною изъ мѣръ къ привлеченію дѣвочекъ къ школѣ можетъ послужить—собраніе дѣвушекъ по вечерамъ къ учительницѣ съ работами; тутъ среди работъ слѣдуетъ заводить бесѣды религіозно-нравственнаго содержанія, читать книги на родномъ и на русскомъ языкѣ и др.; такія собранія учительницы могутъ дѣлать не болѣе 3 разъ въ недѣлю; о такихъ вечернихъ занятіяхъ слѣдуетъ доводить до свѣдѣнія Училищнаго Совѣта и Инспектора училищъ.

5. Далѣе былъ предложенъ вопросъ объ устройствѣ учениковъ, приходящихъ изъ другихъ селеній.

При сужденіяхъ по этому вопросу выяснилось, что во многихъ училищахъ обучается большое число дѣтей изъ ближайшихъ деревень, особенно изъ околодковъ; извѣстно, что чуваши и черемисы не живутъ въ кучѣ, въ одной усадьбѣ, а размѣщаются отдѣльными поселками, околодками, которые отстоятъ отъ главнаго селенія, гдѣ заводится и училище, верстъ на 1—5; ученики изъ ближайшихъ околодковъ уходятъ ночевать домой, особенно въ хорошую погоду, а ученики изъ дальнихъ околодковъ или деревень являются въ училище на цѣлую недѣлю съ съѣстными припасами, живутъ въ училищѣ и

тутъ же готовятъ себѣ пищу по преимуществу сухую; въ субботу послѣ классовъ отправляются домой до понедѣльника. Въ нѣкоторыхъ училищахъ таковыхъ учениковъ набирается очень много. Кромѣ этихъ учениковъ многіе и мѣстные ученики остаются въ училищѣ на ночевую; здѣсь они вмѣстѣ съ другими занимаются чтеніемъ книгъ, приготовленіемъ уроковъ и т. п. Изъ доставленныхъ учителями свѣдѣній оказывается, что напр. ночуютъ въ училищахъ:

Абашевскомъ изъ 58 учениковъ—15—30 учениковъ.
Акулевскомъ — 120 — 10—15 —
Аттиковскомъ — 63 — 12—20 —
Бичуринскомъ — 120 — 50—84 —
Бѣловолжскомъ.— 70 — 9—12 —
Карачевскомъ — 45 — 10—12 —
Кушниковскомъ.— 61 — 10—12 —
Покровскомъ — 53 — 5—40 —
Чурашевскомъ— 46 — 20—37 —

Директоръ училищъ просилъ учителей объяснить, не бываетъ ли съ учениками какихъ болѣзней.

Учители заявили, что ученики часто страдаютъ головными болями и головокруженіями и что часто заводится между учениками отъ нечистоты чесотка.

Въ виду такой многочисленности учениковъ, живущихъ въ училищахъ, и тѣхъ дурныхъ послѣдствій, какія влечетъ за собой скученность дѣтей въ маломъ помѣщеніи, было предложено указать мѣры къ лучшему устройству приходящихъ учениковъ.

Съ своей стороны Директоръ высказалъ слѣдующее: Многіе родители изъ крестьянъ, не имѣя возможности обучать своихъ дѣтей въ училищахъ, иногда приглашаютъ для обученія своихъ дѣтей кого либо изъ своихъ одно-

сельчанъ за умѣренную плату; у этихъ учителей дѣти получаютъ первыя свѣдѣнія по чтенію, письму и ариѳметикѣ; потомъ эти дѣти могутъ поступать въ старшія отдѣленія существующихъ училищъ, для окончанія образованія. Нельзя отрицать приносимой подобными учителями пользы для первоначальнаго обученія грамотѣ; а потому Директоръ училищъ высказалъ мысль, что слѣдуетъ заботиться о распространеніи подобныхъ учителей, особенно въ тѣхъ селеніяхъ, откуда являются приходящіе ученики; при существованіи подобныхъ учителей младшія отдѣленія въ училищахъ были бы не такъ многочисленны. Министерство Народнаго Просвѣщенія съ своей стороны не лишаетъ подобныхъ учителей права заниматься домашнимъ обученіемъ грамотѣ въ селеніяхъ.

Учительница Помарскаго училища Кузнецова заявила, что въ приходѣ с. Помаръ есть такой учитель, который обучаетъ дѣтей чтенію и письму.

Учитель Маріинскаго училища Левитскій заявилъ, что въ д. Новинской была въ теченіе зимы школа грамотности, въ которой было до 30 учениковъ; но учитель, не получая ни откуда ни учебныхъ, ни денежныхъ пособій, школу закрылъ. По мнѣнію учителя Левитскаго, необходимо этимъ учителямъ оказывать возможныя пособія, по крайней мѣрѣ учебныя.

Инспекторъ училищъ обратился къ учителямъ и учительницамъ съ просьбой собирать о подобныхъ учителяхъ грамотности свѣдѣнія: Кто состоитъ учителемъ; число учащихся; откуда получаются пособія учебныя; получаетъ ли учитель вознагражденіе и откуда? Съ своей же стороны онъ считаетъ необходимымъ просить Земство оказывать этимъ учителямъ помощь какъ учебными пособіями, такъ и денежными выдачами. Какъ видно изъ

постановленій Земскаго Собранія, бывшаго въ 1882 году (ст. 61), Земская Управа въ докладѣ своемъ считала возможнымъ оказывать школамъ грамотности содѣйствіе безплатною выдачею учебныхъ книгъ и другихъ необходимыхъ пособій; но, къ сожалѣнію, Земское Собраніе по этому докладу не сдѣлало никакого постановленія. Что же касается до денежныхъ пособій, то было бы полезно назначать преміи въ 2—3 руб. за успѣшныхъ учениковъ всѣхъ отдѣленій по составленной для этихъ школъ программѣ знаній.

Инспекторъ чувашскихъ школъ:—Иныхъ учителей грамотности можетъ стѣснять эта программа. Я знаю такихъ учителей грамотности, которые обучаютъ дѣтей не съ цѣлью пользоваться денежными пособіями, а по особому религіозному побужденію—сообщать дѣтямъ познанія преимущественно религіозныя; для такихъ учителей не будетъ удобна программа, можетъ быть, составленная примѣнительно къ существующей земской школѣ.

По мнѣнію Инспектора училищъ, программа можетъ быть составлена такъ, что для учителей грамотности не будетъ затруднительно примѣняться къ ней. Опредѣлено: представить о семъ на благоусмотрѣніе земства.

Дальнѣйшее сужденіе по сему вопросу отложено до слѣдующаго засѣданія.

ЗАНЯТІЯ 16 ІЮЛЯ.

Утреннее засѣданіе.

6. Днемъ были даны руководителемъ Бюргановскимъ уроки ариѳметики и чтенія по русски въ среднемъ отдѣленіи и чтенія въ старшемъ отдѣленіи.

На урокѣ чтенія, въ среднемъ отдѣленіи, ученики читали по книгѣ „Новая азбука“ графа Толстаго отдѣльныя слова со наращеніемъ согласныхъ. Ученикъ по требованію учителя читалъ каждое слово громко и правильно, потомъ переводилъ на чувашскій языкъ, затѣмъ читалъ дальше такъ же. Слова, трудно поддающіяся выговору, ученики произносили по нѣсколько разъ отдѣльно и хоромъ до тѣхъ поръ, пока не достигали совершенно правильнаго выговора читаемаго слова. При этомъ чтеніи учитель дѣлалъ ученикамъ по поводу какого нибудь слова нужное объясненіе на родномъ языкѣ, не уклоняясь въ сторону. Когда прочитаны были всѣ слова съ объясненіемъ, учитель переспросилъ всѣхъ учениковъ о значеніи каждаго слова.

На урокѣ ариѳметики въ среднемъ отдѣленіи было рѣшено 2 задачи на числа въ предѣлахъ 1-й сотни. Руководитель сначала заставлялъ задачу повторить и выяснить условія на чувашскомъ языкѣ, а затѣмъ училъ тоже передавать по-русски; главные выводы и положенія ученики послѣ передачи на родномъ языкѣ передали и по-русски; наконецъ лучше владѣющіе русскимъ языкомъ ученики задачу съ ея рѣшеніемъ повторяли только по-русски.

На урокѣ чтенія, въ старшемъ отдѣленіи, читали изъ книги для чтенія Толстаго разсказъ „Царскіе братья.“ Ходъ чтенія: объясненіе учителемъ непонятныхъ словъ; чтеніе и пересказъ прочитанной статьи по частямъ на обоихъ языкахъ; чтеніе всей статьи съ соблюденіемъ, по возможности, всѣхъ качествъ чтенія и связный пересказъ содержанія ея однимъ ученикомъ; послѣднее упражненіе повторялось нѣсколькими учениками. При устномъ пересказѣ, кромѣ того, учитель обращалъ вниманіе на под-

робности разсказа и вопросами вызывалъ учениковъ на собственныя ихъ замѣчанія по поводу той или другой мысли, а потомъ—вторая цѣль– упражнялъ въ правильномъ употребленіи формъ русскаго языка, которыя (формы) чувашскія дѣти, принимая за случайную форму и усваивая ихъ совершенно безсознательно, употребляютъ въ разговорѣ по-русски умѣстно и неумѣстно, потому что они сами собою не въ состояніи обобщить формы чуждаго имъ русскаго языка.

ЗАНЯТІЯ 17 ІЮЛЯ.

Вечернее засѣданіе.

7. Былъ предложенъ къ обсужденію вопросъ объ устройствѣ приходящихъ учениковъ.

Учительница Покровскаго училища Попова:—Училищный воздухъ отъ постояннаго пребыванія 30—40 Учениковъ въ одной комнатѣ, имѣющей не болѣе 100 кв. арш. площади, весьма дѣлается тяжелымъ и неудобнымъ для дыханія, вентиляція же крайне недостаточна для очищенія воздуха. Поэтому я считаю, что всего бы лучше помѣщать учениковъ на особыхъ квартирахъ, а не въ училищной комнатѣ, но думаю, что крестьяне, привыкшіе къ тому, что ихъ дѣти пользуются даровой квартирой при училищѣ, не согласятся помѣщать ихъ на квартирѣ, за которую придется платить.

На вопросъ, за какую плату хозяева соглашаются брать къ себѣ учениковъ, учители высказали, что крестьяне берутъ за ученика за всю зиму отъ 1 до 2 рублей только за помѣщеніе; но какъ ни мала эта плата, учители высказали, что крестьяне едва ли согласятся пла-

тить ее и сочтутъ лишеніе учениковъ даровaго помѣщенія для себя обременительнымъ.

Учитель Чемуршинскаго училища Лосановъ: Устройство особыхъ квартиръ для учениковъ было бы всего лучше; но при этомъ возникаетъ вопросъ, кто будетъ наблюдать за поведеніемъ учениковъ.

Было высказано, что если ученики будутъ жить у крестьянъ, то они и должны наблюдать за поведеніемъ своихъ квартирантовъ; по возможности, и учителя могутъ слѣдить за дѣтьми, что не будетъ особенно затруднительно для тѣхъ учителей, у которыхъ есть помощники.

Учитель Кокшемарскаго училища Никольскій высказалъ, что размѣщеніе учениковъ на квартирахъ у хозяевъ не удобно, потому что многіе квартирные хозяева заставляютъ учениковъ исполнять разныя домашнія работы, по вечерамъ не даютъ огня и т. п., что лишаетъ дѣтей возможности заниматься своими дѣлами. По его мнѣнію, лучше всего было бы устроить общежитія при училищахъ, гдѣ ученики жили бы подъ постояннымъ наблюденіемъ учителей, какъ это и дѣлается сейчасъ въ училищахъ, гдѣ живутъ ученики.

Многіе учители присоединились къ мнѣнію учителя Никольскаго.

Инспекторъ училищъ Казариновъ: Вопросъ объ устройствѣ общежитій обсуждался на бывшемъ въ 1882 году Земскомъ Собраніи; Земская Управа высказала, что прежде всего необходимо улучшить большую часть существующихъ помѣщеній сельскихъ училищъ; съ мнѣніемъ Управы согласилось Земское Собраніе.

Членъ Училищнаго Совѣта Н. Л. Матвѣевъ высказалъ, что очень легко можетъ быть, Земское Собраніе при сужденіи объ устройствѣ общежитій для пр ихо-

дящихъ учениковъ не имѣло въ виду, что въ училищахъ, и безъ того имѣющихъ не обширныя помѣщенія, живетъ понедѣльно значительное число учащихся, а потому онъ полагаетъ, что слѣдуетъ представить на благоусмотрѣніе Земскаго Собранія свѣдѣнія о числѣ живущихъ въ училищахъ учениковъ; очень легко можетъ быть, что Собраніе найдетъ возможнымъ если не устраивать постепенно общежитія, то нанимать для учениковъ квартиры въ тѣхъ селеніяхъ, гдѣ живетъ помногу учениковъ въ училищахъ.

Съѣздъ согласился съ мнѣніемъ Матвѣева, и постановлено просить Земское Собраніе устраивать общежитія при училищахъ или принять на себя расходъ по найму особыхъ квартиръ для приходящихъ учениковъ тѣхъ училищъ, гдѣ очень много живетъ учениковъ въ училищномъ помѣщеніи.

8. Былъ предложенъ вопросъ о томъ, достаточно ли 3-хъ-лѣтняго курса ученія въ училищахъ.

Учители русскихъ училищъ высказали, что многимъ ученикамъ 3-го отдѣленія, оканчивающимъ курсъ ученія въ 3 года, было бы вполнѣ полезно проучиться еще годъ для лучшаго усвоенія пройденнаго, такъ какъ иные ученики оканчиваютъ курсъ ученія съ едва достаточными познаніями; въ подтвержденіе этого мнѣнія было заявлено, что нѣкоторые изъ окончившихъ курсъ сами остаются на годъ еще на повторительный курсъ—ученики, слѣдовательно, и сами признаютъ себя недостаточно усвоившими учебный курсъ начальнаго училища.

Учители инородческихъ школъ къ только что высказаннымъ мнѣніямъ присовокупили, что ученики изъ инородцевъ, проучившись 3 года, оканчиваютъ курсъ съ недостаточными познаніями въ русскомъ языкѣ, а потому

признали необходимымъ увеличить курсъ ученія до 4-хъ лѣтъ, чтобы дать ученикамъ изъ инородцевъ болѣе времени на большее усвоеніе русскаго книжнаго и разговорнаго языка; въ подтвержденіе чего было высказано, что въ большинствѣ случаевъ инородческія дѣти оканчиваютъ курсъ, проучившись 4, 5 лѣтъ, такъ что удлиненіе курса ученія еще на 1 годъ не будетъ для учениковъ нововведеніемъ.

По признаніи Съѣздомъ полезности принять 4-хлѣтній курсъ ученія и для русскихъ, и для инородческихъ училищъ, было предложено Съѣзду высказаться, какъ слѣдуетъ устроить учебныя занятія при 4-хъ лѣтнемъ курсѣ.

При обсужденіи этого вопроса учители и учительницы русскихъ училищъ: Бѣловолжскаго—Альбицкая, Кушниковскаго—Смирновъ и Маріинскаго—Левитскій высказали, что программа, данная училищамъ въ руководство, должна быть исполнена въ 3 года, а 4-й годъ долженъ быть повторительный; ученики, остающіеся на 4-й годъ, должны еще разъ повторить съ учениками 3-го отдѣленія пройденное, но при этомъ учители должны этимъ ученикамъ предлагать болѣе серьезныя работы, особенно для самостоятельныхъ письменныхъ занятій по русскому языку и ариѳметикѣ. Учитель же Алексѣевскаго училища Головцевъ предлагалъ распредѣлить всю программу на 4 года, назначивъ на каждый годъ сообщать особый курсъ познаній; мнѣніе учителя Головцева не было принято другими учителями русскихъ училищъ. А потому постановлено: ввести въ русскихъ училищахъ 4-й годъ ученія въ видѣ повторительнаго курса.

При этомъ былъ предложенъ вопросъ: считать ли этотъ 4-й годъ ученія обязательнымъ для всѣхъ учениковъ, оканчивающихъ курсъ.

По обсужденіи сего было принято: для учениковъ, признанныхъ испытательной коммисіей достойными получить свидѣтельства объ окончаніи курса ученія, оставаться на повторительный курсъ не можетъ быть признано обязательнымъ; испытательная коммисія можетъ дать совѣтъ тѣмъ изъ учениковъ, для которыхъ признаетъ полезнымъ повторительный курсъ, оставаться еще на годъ въ училищѣ для повторенія пройденнаго.

Учители и учительницы инородческихъ училищъ единогласно признали, что необходимо программу преподаванія распредѣлить на 4 отдѣльные послѣдовательные курса такъ, чтобы исполненіе ея было разложено на 4 года; ученики, окончившіе курсъ ученія и пожелавшіе еще на годъ оставаться въ училищѣ для повторенія и болѣе полнаго усвоенія пройденнаго, могутъ оставаться въ училищѣ на повторительный курсъ; занятія съ ними должны отличаться тѣмъ же характеромъ, какой указанъ для повторительныхъ курсовъ въ русскихъ училищахъ.

По принятіи этого мнѣнія Инспекторъ училищъ высказалъ: Если программа преподаванія распредѣляется на 4 послѣдовательные курса, то слѣдовательно, должно быть 4 группы учениковъ въ училищѣ; а потому предложилъ учителямъ и учительницамъ высказать мнѣніе: находятъ ли они возможнымъ вести занятія съ 4 группами одновременно? Въ тѣхъ училищахъ, гдѣ есть помощники учителей, могутъ быть 4 группы; тамъ придется на каждаго учителя по 2 группы, съ 2 же группами вести занятія вполнѣ возможно съ большими успѣхами; слѣдовательно, остается рѣшить, какъ примѣнить это постановленіе въ тѣхъ училищахъ, гдѣ одинъ учитель?

При обсужденіи этого вопроса учители Сидоровъ, Зайковъ и Аристовскій высказали, что вести одновременно одному учителю занятія съ 4 группами они находятъ весьма труднымъ, даже непосильнымъ дѣломъ; по ихъ мнѣнію, можно сократить число отдѣленій или группъ, если сдѣлать пріемъ учениковъ не каждый годъ, а разъ въ 2 года: тогда образуется только 2 отдѣленія—первый годъ—1 и 3 отдѣленія, на другой—2 и 4 отдѣленія, на третій—опять 1 и 3 отдѣленія и т. д.

На это Инспекторъ училищъ высказалъ: Для того, чтобы имѣть только 2 отдѣленія при 4-хлѣтнемъ курсѣ, необходимо, чтобы всѣ ученики одного отдѣленія шли равно въ теченіе всего года и переходили всѣ ежегодно всѣ 4 года; отсталыхъ учениковъ не должно быть, такъ какъ для нихъ не можетъ быть особыхъ промежуточныхъ группъ. Могутъ ли учители и учительницы признать осуществимымъ такое успѣшное веденіе дѣла? Сколько есть причинъ, принуждающихъ ученика отставать: болѣзнь своя или родителей, семейныя обстоятельства, случайная бѣдность въ платьѣ и обуви, не позволяющія извѣстное время ходить въ училище; слабыя способности, не позволяющія идти въ уровень съ другими мальчиками, богаче одаренными душевными силами и проч.

Членъ Училищнаго Совѣта Н. Л. Матвѣевъ: При принятіи 2 отдѣленій и пріема не каждый годъ придется иногда переводить недостойныхъ учениковъ въ высшее отдѣленіе, а подобный переводъ можетъ очень вредно отозваться на послѣдующемъ развитіи дитяти, а потому я считаю не удобной такую организацію занятій.

Инспекторъ чувашскихъ школъ высказалъ, что система эта введена во многихъ училищахъ, а потому про-

силъ учителей, которые ввели ее, высказать о ней свое мнѣніе.

Учители училищъ Тюрлеминскаго—Зайковъ и Антиковскаго, Цивильскаго уѣзда, Григорьевъ высказали, что находятъ эту систему очень удобной, такъ какъ приходится заниматься только съ 2 группами, слѣдовательно на каждую группу болѣе занятій съ учителемъ, а потому и болѣе можно сдѣлать съ учениками. Что же касается до отсталыхъ учениковъ, то если учитель идетъ впередъ не спѣша, то всегда можетъ о стающихъ учениковъ держать на уровнѣ съ другими товарищами; учители выразили надежду, что всегда можно вести занятія такъ, что всѣ ученики будутъ переходить въ высшія отдѣленія.

Инспекторъ училищъ высказалъ, что ему приходилось не разъ видѣть занятія учителей съ однимъ даже отдѣленіемъ, и всегда были отсталые ученики, которыхъ трудно было переводить въ старшія отдѣленія и которыхъ набиралось до 20—25%. На вопросъ его, сколько остается учениковъ въ тѣхъ училищахъ, гдѣ есть помощники и гдѣ, слѣдовательно, учитель занимается съ 1 или 2 группами, учители высказали, что остается обыкновенно отъ 20—25% учениковъ въ отдѣленіи. Слѣдовательно, замѣтилъ г. Казариновъ, надѣяться на то, что всѣ ученики ежегодно будутъ переходить въ высшія отдѣленія, весьма трудно, а потому и трудно надѣяться, что можно сохранить 2 отдѣленія при 4-хлѣтнемъ курсѣ.

Сужденіе по этому вопросу отложено до слѣдующаго засѣданія.

ЗАНЯТІЯ 18 ІЮЛЯ.

Утреннее засѣданіе.

9. Былъ данъ урокъ въ младшемъ отдѣленіи по чтенію учителемъ Аттиковскаго училища Зайковымъ. На урокѣ была прочитана на чувашскомъ языкѣ священная исторія о жизни Іосифа въ Египтѣ. Статья читалась учениками по частямъ; прочитанныя части ученики разсказывали; затѣмъ одинъ изъ учениковъ прочиталъ еще разъ всю статью и разсказалъ ее послѣдовательно. При чтеніи было обращено вниманіе на всѣ свойства чтенія; непонятныя слова были объясняемы или же замѣняемы другими болѣе понятными словами.

2-й урокъ былъ данъ учителемъ Тюрлеминскаго училища Зайковымъ по диктовкѣ въ старшемъ отдѣленіи. Учитель продиктовалъ отрывокъ, гдѣ могли примѣняться всѣ извѣстныя ученикамъ правила правописанія; затѣмъ учитель сталъ просматривать написанное на классной доскѣ слово за словомъ, прося учениковъ указать, гдѣ есть ошибки и противъ какого правила правописанія и какъ слѣдуетъ исправить.

3-й урокъ далъ руководитель Бюргановскій по переходу отъ чувашскаго букваря къ русскому въ младшемъ отдѣленіи; окончаніе этого урока было сдѣлано на утреннемъ засѣданіи 21 іюля. На этихъ урокахъ руководитель Бюргановскій имѣлъ въ виду выяснить слѣдующее: Дѣти чувашъ въ теченіе одного года обученія усваиваютъ на родномъ языкѣ самый механизмъ чтенія въ достаточной степени, такъ что усвоеніе сліянія и очертанія русскихъ звуковъ и буквъ для нихъ не представляетъ ни какой трудности. При прохожденіи чувашскаго букваря ученики знакомятся со слѣдующими рус-

скими звуками, входящими въ чувашскій алфавитъ: а, у, ы, и, к, п, т, с, ш, р, м, н, л, х, в, такъ что дѣти чувашъ послѣ своего букваря могутъ прочитать довольно правильно нѣсколько русскихъ словъ съ упомянутыми звуками. Остальные звуки русскаго алфавита для болѣе удобнаго изученія ихъ можно расположить въ слѣдующемъ порядкѣ:

1) Сначала проходятся и изучаются твердые гласные звуки: о и э.

2) Мягкіе гласные: я, е, ю.

3) Тихіе согласные: ф, ѳ.

4) Громкіе согласные: б, г, д, з, ж.

5) Сложные согласные: щ, ч, ц.

6) Знаки ъ, ь во всѣхъ случаяхъ употребленія.

7) Буквы ѣ и і; случаи употребленія буквы ѣ проходятся въ продолженіе всего курса.

Всѣ особенности сліяній каждаго изучаемаго звука нужно проходить одновременно съ изученіемъ самаго звука; такъ напр., если ученики изучили звуки ш, ч, ж, г, щ и другіе гортанные и шипящіе звуки, то уже они должны знать, что эти звуки не входятъ въ соединеніе со звуками ы, ю, я, а вмѣсто нихъ со звуками и, у, а и т. п.

Уроки состояли сначала въ ознакомленіи учениковъ съ гласными звуками. Учитель бралъ односложныя слова; сначала самъ произносилъ слово громко, спрашивалъ учениковъ, сколько въ данномъ словѣ звуковъ, какіе и гдѣ они находятся, какое слово—русское или чувашское; далѣе ученики сами нѣсколько разъ произносили каждое слово ясно и громко; послѣ этого учитель показалъ письменное изображеніе звука; затѣмъ ученики одинъ за другимъ выходили къ доскѣ и писали подъ диктовку

учителя слова съ изучаемыми звуками съ переводомъ на чувашскій языкъ. Практика показываетъ, что дѣти чувашъ въ чтеніи и письмѣ весьма часто смѣшиваютъ звукъ о со звуками у, а; чтобы устранить этотъ недостатокъ, учитель сравнивалъ эти звуки между собою по способу произношенія, стараясь возможно яснѣе и нагляднѣе показать разницу въ произношеніи ихъ; потомъ упражнялъ учениковъ въ правильномъ произношеніи каждаго звука отдѣльно и въ нарочно подобранныхъ словахъ.

Вечернее засѣданіе.

10. Было предложено высказать мнѣніе объ урокѣ чтенія, данномъ уч. Зайковымъ.

Руководителемъ по чтенію было замѣчено, что нѣкоторыя слова были необъяснены, урокъ былъ монотонный, что и отразилось на разсказѣ дѣтей.

Инспекторъ училищъ Казариновъ призналъ урокъ учителя Зайкова удовлетворительнымъ При этомъ имъ было высказано: Въ инородческихъ школахъ Чебоксарскаго уѣзда ученики совсѣмъ не читаютъ въ классѣ книгъ на родномъ языкѣ; ученики тотчасъ по изученіи азбуки приступаютъ къ чтенію Роднаго Слова г. 1-й Ушинскаго, затѣмъ переходятъ ко 2-му году той же книги и оканчиваютъ чтеніемъ книги Водовозова. Вопросъ объ обученіи инородцевъ былъ разсмотрѣнъ въ Совѣтѣ Министра Народнаго Просвѣщенія 2 февраля 1870 года, на которомъ было опредѣлено: „Для дѣтей инородцевъ, весьма мало обрусѣлыхъ и почти незнающихъ русскаго языка, учреждаются особыя школы, въ которыхъ первоначальное преподаваніе совершается на инородческихъ нарѣ-

чіяхъ по учебнымъ книгамъ на тѣхъ же нарѣчіяхъ. Въ тоже время дѣти при помощи мѣстныхъ нарѣчій обучаются русскому разговорному языку посредствомъ наглядnаго обученія и затѣмъ, какъ только усвоятъ себѣ довольно значительный запасъ русскихъ словъ и выраженій, начинаютъ обучаться русской грамотѣ, продолжая въ тоже время обучаться и русскому разговорному языку; причемъ это обученіе должно содѣйствовать какъ умственному развитію дѣтей, такъ и большему усвоенію ими русскаго языка, съ непремѣннымъ переводомъ читаннаго по-русски на мѣстное инородческое нарѣчіе". Изъ этого видно, что на первыхъ порахъ ученія дѣти должны читать книги на своемъ родномъ языкѣ и переходить къ чтенію по-русски тогда, когда достаточно ознакомятся съ русскимъ языкомъ.

На съѣздѣ инспекторовъ народныхъ училищъ Казанской губерніи, бывшемъ въ сентябрѣ 1880 года, вопросъ о чтеніи инородческихъ книгъ былъ обсуждаемъ по предложенію Инспектора чувашскихъ школъ И. Я. Яковлева, и было рѣшено, согласно его мнѣнію, ввести чтеніе книгъ на родномъ языкѣ во всѣхъ отдѣленіяхъ; признано полезнымъ читать книги на инородческихъ языкахъ въ классѣ даже и тогда, когда ученики уже свободно владѣютъ русскою рѣчью. На основаніи всего вышеизложеннаго, чтеніе книгъ на инородческихъ нарѣчіяхъ слѣдуетъ ввести во всѣхъ отдѣленіяхъ, разумѣется, употребляя на то соотвѣтственное количество времени, не въ ущербъ другимъ занятіямъ.

Съѣздъ постановилъ: при составленіи росписанія назначить особые часы на чтеніе книгъ на инородческихъ языкахъ.

Учитель Никольскій высказалъ, что черемисскія книги изданія Казанскаго Миссіонерскаго Общества написаны на языкѣ, мало понятномъ для мѣстныхъ черемисъ, а потому не удобны къ употребленію.

Учитель Лопатинъ высказалъ, что эти книги представляются не вполнѣ понятными тѣмъ учителямъ, которые не изъ черемисъ; если же учитель самъ черемисинъ, то легко можетъ вести преподаваніе по этимъ книгамъ; попадаются слова и выраженія, которыя бываютъ непонятны мѣстному населенію, но при знаніи учителемъ черемисскаго языка они могутъ быть объяснены или замѣнены другими мѣстными.

Инспекторъ чувашскихъ школъ подтвердилъ мнѣніе учителя Лопатина, что учители, сами не достаточно знающіе мѣстный языкъ, находятъ, напр. чувашскія книги составленными не совсѣмъ правильно; а между тѣмъ сами чуваши не встрѣчаютъ никогда затрудненія употреблять ихъ при преподаваніи, и ученики почти не затрудняются понимать ихъ, хотя бы книги были составлены по говору другихъ мѣстностей.

Директоръ училищъ высказалъ, что, объѣзжая училища Царевококшайскаго уѣзда (гдѣ по преимуществу черемисскія училища), онъ выдавалъ въ училища книги, изданныя Казанскимъ Миссіонерскимъ Обществомъ на черемисскомъ языкѣ, и просилъ учителей и учительницъ исправлять слова, незнакомыя въ мѣстности, гдѣ находится училище, и потомъ, сдѣлавши выписки подобныхъ словъ, представить ихъ или къ Директору учительской семинаріи Н. И. Ильминскому, который состоитъ предсѣдателемъ переводческой коммисіи, или къ мѣстному инспектору училищъ для представленія къ Н. И. Ильминскому. Онъ на Съѣздѣ обратился къ учителямъ и

учительницамъ съ таковой же просьбой, на что учители и учительницы изъявили полную готовность.

Далѣе Лопатинъ заявилъ, что для обученія черемисъ грамотѣ на родномъ языкѣ надо имѣть черемисскіе азбуки и буквари, чего еще не издано, а потому онъ крайне затрудняется при обученіи грамотѣ черемисъ безъ черемисскихъ букварей.

Инспекторъ чувашскихъ школъ предложилъ уч. Лопатину, примѣняясь къ существующимъ инородческимъ и русскимъ букварямъ, составить черемисскій букварь и представить его къ Директору учительской семинаріи Н. И. Ильминскому; очень легко можетъ статься, что онъ и будетъ напечатанъ. Уч. Лопатинъ изъявилъ готовность составить букварь примѣнительно къ мѣстному говору черемисъ.

11. Былъ возбужденъ вопросъ: когда приступать къ обученію инородцевъ русской грамотѣ?

Инспекторъ чувашскихъ школъ высказалъ, что ученіе начинается правильнымъ путемъ только съ октября и продолжается до весны—до начала апрѣля, всего около 5 мѣсяцевъ; онъ считаетъ это время едва достаточнымъ, чтобъ пройдти основательно чувашскій букварь и пріобрѣсти удовлетворительный навыкъ въ чтеніи книгъ на родномъ языкѣ. По его мнѣнію, звуки русскаго языка весьма трудно усвоить чувашскому ребенку, потому что у чувашъ нѣтъ многихъ звуковъ, свойственныхъ русскому языку; на усвоеніе русскихъ звуковъ потребуется очень много времени и спеціальныхъ пріемовъ, такъ что если русскую грамоту чуваши будутъ изучать въ теченіе 1-го года ученія, то они не успѣютъ достаточно навыкнуть въ чтеніи книгъ на родномъ языкѣ.

На основаніи чего онъ считаетъ полезнѣе начинать обученіе чувашъ русской грамотѣ со 2-го года.

Съѣздъ принялъ мнѣніе Инспектора чувашскихъ школъ, и постановлено: начинать обученіе инородцевъ русской грамотѣ со 2-го года.

12. Въ связи съ этимъ вопросомъ возникъ вопросъ: какъ поступать съ учениками изъ русскихъ, поступающими въ младшее отдѣленіе?

Инспекторъ чувашскихъ школъ высказалъ, что неудобно младшее отдѣленіе дѣлить на 2 группы—русскую и инородческую, во избѣжаніе лишняго труда и невозможности послѣ въ слѣдующій годъ соединить обѣ группы; а потому принято: русскихъ учениковъ новичковъ причислять къ группѣ 2-го года, гдѣ уже начинается обученіе инородцевъ русской грамотѣ; тогда обученіе русской грамотѣ пойдетъ для тѣхъ и другихъ заодно, безъ дѣленія на группы.

Инспекторъ училищъ Казариновъ высказалъ, что съ учениками изъ инородцевъ въ теченіе 1-го года слѣдуетъ заниматься усиленно ознакомленіемъ съ русскою рѣчью. По мнѣнію его, эти занятія слѣдуетъ начинать вскорѣ послѣ открытія учебныхъ занятій. Что же касается до того, какъ вести эти занятія, Инспекторъ народныхъ училищъ высказалъ, что ученики сперва должны заучивать названія различныхъ предметовъ, окружающихъ ихъ, названія качествъ; потомъ ученики должны знакомиться съ названіями дѣйствій въ 3-мъ лицѣ числа единственнаго,—при такихъ знаніяхъ ученики будутъ въ состояніи составлять небольшія фразы на русскомъ языкѣ.

Было бы весьма полезно имѣть небольшіе словари инородческо-русскіе и наоборотъ, также весьма желательно имѣть книжки съ употребительными разго-

ворами. какъ это существуетъ для крещено-татарскихъ училищъ.

Директоръ училищъ высказалъ: При такой постановкѣ учебныхъ занятій въ теченіе 1-го года слѣдуетъ смотрѣть на это отдѣленіе, какъ на приготовительное къ совмѣстному съ русскими веденію занятій, начиная со 2-го года.

13. Было предложено высказать мнѣнія объ урокѣ Зайкова по диктовкѣ.

Зайковъ высказалъ, что онъ велъ урокъ нѣсколько долѣе, чѣмъ бы слѣдовало.

Учитель Лосановъ замѣтилъ, что не всѣ ошибки были исправлены.

Руководитель высказалъ, что урокъ диктовки былъ веденъ правильно: статья. выбранная для диктовки, была предварительно прочитана и разсказана учениками; но для сокращенія времени достаточно было бы переспросить содержаніе статьи по отдѣльнымъ вопросамъ, требовать же полной передачи прочитаннаго излишне.

Инспекторъ училищъ высказалъ, что урокъ диктовки былъ хорошъ, но урокъ, данный уч. Зайковымъ, есть урокъ провѣрочной диктовки; эти уроки даются тогда, когда учитель послѣ извѣстнаго времени, въ теченіе котораго онъ сообщилъ ученикамъ различныя правила правописанія, желаетъ провѣрить, на сколь ученики владѣютъ правилами орѳографіи; очевидно, что такіе уроки, какъ бы испытанія учениковъ въ орѳографіи, не могутъ даваться часто; было бы достаточно давать такіе уроки не болѣе 1 раза въ мѣсяцъ, даже еще рѣже. Для нашего дѣла было бы цѣннѣе видѣть урокъ, на которомъ учитель знакомилъ бы учениковъ съ новыми правилами правописанія, потому что учители не ведутъ система-

тическаго обученія правописанію; въ училищахъ даже нѣтъ никакого руководства по обученію правописанію. Обученіе правописанію должно идти послѣдовательно: сперва сообщаются ученикамъ самыя простѣйшія правила, потомъ по усвоеніи ихъ учитель сообщаетъ новыя правила,—и такъ постепенно переходитъ отъ простаго къ болѣе трудному въ правописаніи; переходить отъ одного правила къ другому слѣдуетъ тогда, когда учитель убѣдится, что очень значительная часть учащихся уже достаточно овладѣла сообщенными правилами. Чтобы вести подобный рядъ занятій, нужно учителю имѣть руководства, поэтому Инспекторъ училищъ передалъ на разсмотрѣніе учителей два руководства: Азбуку правописанія Тихомирова и Уроки правописанія Пуцыковича и просилъ по разсмотрѣніи указать, которое изъ нихъ слѣдуетъ предпочесть. Затѣмъ онъ просилъ составить программу, что можетъ быть сообщено по правописанію въ каждомъ отдѣленіи.

Инспекторъ чувашскихъ школъ высказалъ, что при обученіи русскихъ и инородцевъ правописанію нельзя держаться одной программы; что для русскаго не составляетъ никакой трудности, для чувашина, имѣющаго особые законы употребленія согласныхъ, можетъ составить большія затрудненія; напр., чувашинъ не скажетъ братъ, а прат, не дитя, а тидя и т. п.; а поэтому при составленіи программы онъ просилъ составить для чувашъ отдѣльную программу.

Были составлены изъ учителей и учительницъ двѣ коммисіи — русская и инородческая, которыя должны разсмотрѣть переданныя имъ руководства и составить программы правописанія по годамъ; затѣмъ было пред-

ложено обѣимъ коммиссіямъ согласить объ программы, насколько возможно.

14. Было предложено перейдти къ обсужденію вопроса объ устройствѣ занятій въ инородческихъ школахъ при 4-хлѣтнемъ курсѣ.

Инспекторъ чувашскихъ школъ высказалъ, что при двухъ отдѣленіяхъ занятія учителей много упрощаются тѣмъ, что не приходится дѣлить свое вниманіе на 3 и болѣе группы и не нужно занимать учениковъ очень много самостоятельными работами; по его мнѣнію, было бы даже желательно, чтобы учители имѣли только по одному отдѣленію.

Инспекторъ народныхъ училищъ высказалъ слѣдующія соображенія: При 2 отдѣленіяхъ учитель обязанъ переводить всѣхъ учениковъ изъ отдѣленія въ отдѣленіе въ теченіе сего 4-хлѣтняго курса,—что представляется мнѣ очень труднымъ; съ 4 отдѣленіями заниматься одному учителю я считаю также очень труднымъ; поэтому я предложилъ бы средину между этими 2 системами, именно одинъ годъ въ теченіе 4 лѣтъ не дѣлать пріема учениковъ, тогда у учителя будетъ всегда по 3 отдѣленія, и ученики будутъ распредѣляться такъ:

1-й годъ (существующій)	1 от.	2 от.	3 от.	„ от.
2-й —	„ —	2 —	3 —	4 —
3-й —	1 —	„ —	3 —	4 —
4-й —	1 —	2 —	„ —	4 —
5-й —	1 —	2 —	3 —	„ —

Принимая этотъ порядокъ, учитель только будетъ обязанъ за однимъ отдѣленіемъ усиленно слѣдить, чтобы не имѣть отсталыхъ; въ другихъ же 2-хъ отдѣленіяхъ могутъ оставаться ученики, не нарушая числа отдѣленій.

Не дѣлая только 1 разъ въ теченіе 4 лѣтъ пріема учениковъ, мы не вызываемъ большаго ропота состороны родителей, имѣющихъ отдать дѣтей въ училище; тогда какъ при 2 отдѣленіяхъ родители 1 разъ въ 2 года будутъ терпѣть эти неудобства и, слѣдовательно, чаще имѣть поводъ къ неудовольствіямъ на школьные порядки, не допускающіе пріема дѣтей.

Учительница Попова: Систему, предложенную В. А. Казариновымъ, вполнѣ можно принять, хотя можно думать, что и одинъ разъ въ 4 года не дѣлать пріема можетъ вызвать неудовольствіе родителей, у которыхъ дѣти поспѣли на тотъ годъ къ ученію.

Учитель Зайковъ: Въ с. Тюрлемѣ я не слыхалъ неудовольствій со стороны крестьянъ на то, что не каждый годъ принимаю дѣтей, и думаю, что крестьяне и другихъ селеній скоро привыкнутъ къ этому.

Рѣшеніе этого вопроса отложено до слѣдующаго засѣданія.

ЗАНЯТІЯ 19 ІЮЛЯ.

Утреннее засѣданіе.

15. 1-й урокъ былъ данъ руководителемъ Бюргановымъ по обученію грамотѣ (продолженіе урока 18 іюля).

2-й урокъ былъ данъ въ среднемъ и старшемъ отдѣленіи учительницей Васильевой по письму подъ тактъ. Сначала учительница объяснила, какъ должно считать подъ тактъ; во время письма она слѣдила за правильностью письма подъ тактъ.

3-й урокъ былъ данъ учителемъ Шумиловымъ въ среднемъ отдѣленіи по ариѳметикѣ. Первоначально учи-

тель упражнялъ учениковъ въ устномъ рѣшеніи задачъ въ предѣлахъ 1 сотни, а потомъ заставилъ одного ученика рѣшеніе задачи написать на классной доскѣ.

Вечернее засѣданіе.

Къ вечернему засѣданію прибыли Члены Училищнаго Совѣта: Уѣздный исправникъ А. Н. Покровскій и Предсѣдатель земской управы и Чебоксарскій городской голова А. П. Астраханцевъ*).

16. По вопросу объ устройствѣ учебныхъ занятій при 4-хлѣтнемъ курсѣ.

Изъ 28 наличныхъ членовъ Съѣзда 22 заявили, что всего удобнѣе принять систему 2 отдѣленій при 4-хгодичномъ курсѣ ученія.

Инспекторъ народныхъ училищъ высказалъ, что это мнѣніе большинства учителей и учительницъ слѣдуетъ принять къ свѣдѣнію. Такъ какъ эта система еще недавно вводится въ училищахъ и недостаточно испытана, а потому судить о полной примѣнимости ея еще рано. Инспекторъ училищъ просилъ учителей и учительницъ и самъ съ своей стороны изъявилъ готовность изучать эту систему тамъ, гдѣ она примѣняется. Что же касается до настоящаго времени, то вѣроятно Училищный Совѣтъ признаетъ болѣе удобнымъ остаться при 3 отдѣленіяхъ; три отдѣленія и сейчасъ существуютъ въ училищахъ, и учители могутъ вести ихъ съ достаточнымъ успѣхомъ.

Директоръ народныхъ училищъ, заключая сужденія по этому вопросу, высказалъ: Самое лучшее было бы,

*) Они присутствовали на засѣданіяхъ Съѣзда 19 и 20 іюля.

если бы училища имѣли столько же учителей, сколько и отдѣленій; но наши училища не обладаютъ достаточными къ этому средствами. Въ Чебоксарскомъ уѣздѣ— 6 училищъ, гдѣ у учителей есть помощники, тамъ могутъ быть налицѣ всѣ 4 отдѣленія, которыя раздѣлятся по 2 на каждаго учителя; въ этихъ училищахъ пріемъ учениковъ можетъ совершаться каждый годъ, и введеніе 4-хлѣтняго курса ученія не встрѣтитъ никакихъ неудобствъ. Что же касается до тѣхъ училищъ, гдѣ состоитъ 1 учитель, то въ нихъ слѣдуетъ остаться при существующихъ трехъ отдѣленіяхъ.

17. На обсужденіе Съѣзда былъ предложенъ вопросъ: съ какого времени слѣдуетъ начинать пріемъ учащихся?

Вопросъ этотъ предложенъ вслѣдствіе распоряженія Г. Министра Народнаго Просвѣщенія объ установленіи опредѣленныхъ сроковъ для начала учебныхъ занятій въ сельскихъ училищахъ. Такъ какъ по этому распоряженію требуется спросить мѣстныя общества, какіе сроки они считаютъ болѣе удобными для начала ученія, и такъ какъ при назначеніи сроковъ общества обязаны спросить мнѣнія законоучителей и учителей; потому и признано необходимымъ предварительно обсудить этотъ вопросъ.

Учительница Кузнецова высказала, что она пріемъ учениковъ въ прошломъ году начала съ 1 сентября; къ 15 числу учащихся набралось 25 изъ 52.

Учители Головцевъ и Богородицкій и учительница Якимова заявили, что они пріемъ учащихся также начинаютъ съ 1 сентября и къ 20 числу этого мѣсяца учащихся набиралось до 20 изъ 40—50.

Учитель С. Зайковъ заявилъ, что опъ пріемъ учащихся начинаетъ съ 15 сентября и продолжаетъ до 1 октября.

Учитель В. Зайковъ заявилъ, что, по его мнѣнію, пріемъ учащихся необходимо начинать съ 20 сентября и продолжать до 5 октября и что такой порядокъ заведенъ въ его училищѣ.

Большинство же учителей заявило, что пріемъ учениковъ должно начинать не ранѣе 1 октября; въ 1881 году было предписано отъ Училищнаго Совѣта, чтобы учители являлись къ должности къ 1 сентября, съ какого времени и начали бы пріемъ учащихся; по заявленію большинства учителей и учительницъ оказалось, что учащихся не было весь сентябрь, такъ какъ крестьянскіе мальчики еще заняты этотъ мѣсяцъ полевыми работами.

Инспекторъ училищъ: Съ октября уже вездѣ начинается ученіе, а потому и желательно, чтобы на сельскихъ сходахъ по этому вопросу учители вмѣстѣ съ законоучителями убѣждали крестьянъ постановить въ приговорахъ начало ученія не позже 1 октября; но въ тѣхъ училищахъ, гдѣ ученіе можетъ быть открыто ранѣе, слѣдуетъ установлять ранніе сроки для начала ученія.

Инспекторъ училищъ дополнилъ, что, согласно упомянутаго распоряженія Г. Министра Народнаго Просвѣщенія, учители и учительницы могутъ заниматься первыя 2 недѣли только съ учениками младшаго отдѣленія, пока еще ученики другихъ отдѣленій заняты домашними работами; поэтому съ дѣтьми, которыя по малолѣтству мало бываютъ нужны въ семьѣ, ученіе могло бы начинаться ранѣе установленныхъ сроковъ на 2 недѣли.

Касательно продолжительности пріема было выска-

зано, что въ иныхъ мѣстахъ ученики поступаютъ въ 3, 4 дня, а въ другихъ пріемъ продолжается болѣе 2 недѣль, въ нѣкоторыхъ же училищахъ ученики являются въ училище много спустя послѣ окончанія пріема; поэтому было предложено обсудить, какія можно мѣры употреблять для сокращенія продолжительности пріема учениковъ.

По обсужденіи было принято, чтобы учители и учительницы возвращались въ свои училища по крайней мѣрѣ за 10 дней до начала пріема и эти 10 дней употребляли на всевозможныя объявленія о времени пріема: напр., священника можно просить объявить въ церкви послѣ богослуженій о срокахъ начала ученія; можно просить сельскаго старосту, чтобы онъ нарядилъ десятскихъ объявить населенію о началѣ ученія; наконецъ можно самимъ учителямъ выходить для этой цѣли на сельскіе сходы; кромѣ того, учителямъ болѣе или менѣе извѣстно семейное положеніе большинства мѣстныхъ жителей, а потому они могутъ сами зайдти въ нѣкоторые дома съ приглашеніемъ ребятъ въ училище; что касается до другихъ селеній, откуда являются ученики, то можно просить волостныя правленія, чтобы они оповѣщали по деревнямъ о времени пріема.

Относительно послѣдней мѣры учитель Никольскій высказалъ, что волостныя правленія требованія учителей исполняютъ не совсѣмъ рачительно, а потому желательно, чтобы о срокахъ начала ученія волостнымъ правленіямъ сообщалось отъ Училищнаго Совѣта.

Директоръ училищъ высказалъ, что, согласно распоряженія Г. Министра Народнаго Просвѣщенія, объ избранныхъ сельскими сходами срокахъ, по утвержденіи ихъ Училищнымъ Совѣтомъ, должно быть объявлено во-

лостнымъ и сельскимъ властямъ наравнѣ съ правительственными распоряженіями, и тогда училищамъ только придется напоминать правленіямъ объ исполненіи ихъ обязанностей.

Что же касается до продолжительности пріема, то было постановлено: продолжать пріемъ новичковъ не болѣе 2 недѣль; постановленіе это не относится до учениковъ другихъ отдѣленій, которые должны быть допускаемы въ училище, когда имъ позволитъ свобода отъ сельскихъ работъ.

Затѣмъ былъ предложенъ вопросъ: до какого времени слѣдуетъ продолжать учебныя занятія въ сельскихъ училищахъ?

Учители Аристовскій и Лопатинъ и учительница Альбицкая заявили, что послѣ Пасхи ученики младшаго и средняго отдѣленій не посѣщаютъ училище; ходятъ въ училище только тѣ, которые готовятся къ выпуску. Ученики оставляютъ ученіе часто по нежеланію учиться весною, а другіе по бѣдности нанимаются въ пастухи или работники.

Учители Никольскій и Смирновъ и учительница Якимова заявили, что нѣкоторые ученики изъ младшаго и средняго отдѣленій ходили въ ихъ училищахъ до половины мая; старшіе же ученики ходили всѣ до окончанія курса.

Директоръ народныхъ училищъ указалъ на Мамадышскій уѣздъ, гдѣ учебныя занятія оканчиваются 11 мая—въ память св. славянскихъ учителей Кирилла и Меѳодія; по чему онъ рекомендуетъ въ Чебоксарскомъ уѣздѣ установить этотъ же день днемъ окончанія учебныхъ занятій съ учениками младшаго и средняго отдѣленій. Желательно, чтобы учители и учительницы при-

нимали всѣ мѣры къ посѣщенію учениками училища до этого дня; учители должны продолжать ученіе до этого срока, хотя бы ходило очень немного учениковъ въ училище.

Мнѣніе Директора училищъ принято Съѣздомъ.

18. Былъ предложенъ къ обсужденію вопросъ: какія мѣры принимать къ правильному посѣщенію дѣтьми училища?

Учители высказали, что они въ случаѣ нехожденія учениковъ въ классъ приглашаютъ родителей и разъясняютъ имъ вредъ неаккуратнаго хожденія учениковъ въ классъ; нѣкоторые родители принимаютъ совѣты и заставляютъ своихъ дѣтей аккуратно ходить въ училище.

Инспекторъ народныхъ училищъ высказалъ, что, по его мнѣнію, вѣрнымъ средствомъ къ правильному посѣщенію училища учениками служитъ расположеніе къ дѣлу и аккуратность въ исполненіи своихъ обязанностей со стороны учителя. Если учитель относится къ своему дѣлу съ сочувствіемъ, душевно, то онъ невольно сообщитъ такое же отношеніе къ училищу и ученикамъ. Тогда ученики сами будутъ рваться въ училище; тогда придется родителямъ не посылать дѣтей въ училище, а иногда уговаривать ребенка не идти въ училище, когда онъ нуженъ дома. Учитель, относящійся къ дѣлу съ душевнымъ расположеніемъ, всегда съумѣетъ занять дѣтей какъ на своихъ урокахъ, такъ и на самостоятельныхъ работахъ; у такого учителя ученикамъ весело, пріятно учиться—вотъ гдѣ магнитъ, побуждающій дѣтей аккуратно ходить въ училище.

Аккуратное, строгое исполненіе самимъ учителемъ своихъ обязанностей невольно передается и ученикамъ:

глядя на строгаго къ себѣ и требовательнаго къ ученикамъ учителя, ученики и сами стараются быть такими же исполнительными, усердными. Попробуй учитель одинъ разъ опоздать, другой разъ безъ уважительной причины пропустить урокъ, и ученики будутъ думать, что и они могутъ и опоздать, и не придти иной разъ безъ всякой причины въ классъ.

Весьма много значитъ умѣніе занять дѣтей: дѣти, если дѣльно, умно заняты, не будутъ разсѣяваться и скучать, толковая и видимо полезная работа увлекаетъ. Если же учитель не умѣетъ толково, ясно преподавать, не можетъ дать ученикамъ хорошей, полезной работы, ученики начинаютъ развлекаться, скучать, шалить; а если ученику становится скучно въ училищѣ, то какая же сила будетъ тянуть его въ училище? Идея пользы грамотности слишкомъ отвлеченна для дитяти,—и ученикъ начинаетъ пропускать уроки, искать дома болѣе пріятнаго дѣла и т. п.

Итакъ причины правильнаго посѣщенія учениками училища по преимуществу находятся въ самомъ учителѣ, а не во внѣшнемъ побужденіи учениковъ къ постоянному хожденію въ классъ.

Инспекторъ училищъ присовокупилъ, что въ тѣхъ училищахъ, гдѣ состоитъ расположенный къ дѣлу учитель, онъ встрѣчалъ рѣдкіе пропуски уроковъ; тамъ и пріемъ учениковъ скоро оканчивается, тамъ и ученики дольше учатся весной.

Директоръ народныхъ училищъ выразилъ, что онъ вполнѣ раздѣляетъ сужденія В. А. Казаринова; учители должны искать не внѣшнихъ понужденій къ постоянному посѣщенію классовъ учениками, а стараться сдѣлать свое училище для учениковъ пріятнымъ и полезнымъ.

Затѣмъ онъ счелъ нужнымъ обратиться къ учителямъ и учительницамъ съ просьбой стараться уменьшить число праздничныхъ дней; напр., обыкновенно сельскіе церковные праздники празднуются по три дня,—отчего бы учителямъ не попытаться уговаривать учениковъ являться на 3-й день?

Мнѣнія Директора училищъ и Инспектора Казаринова приняты Съѣздомъ.

19. Было приступлено къ разбору урока уч. Шумилова по ариѳметикѣ. Шумиловъ предварительно разбора своего урока самъ призналъ, что онъ не совсѣмъ правильно велъ дѣло; преподаваніе велъ тихо и больше, чѣмъ слѣдовало, прибѣгалъ къ чувашскому языку.

Инспекторъ чувашскихъ школъ сдѣлалъ замѣчаніе, что съ мальчиками, проучившимися уже 2 года, нужно болѣе прибѣгать къ русскому языку; на чувашскомъ языкѣ должно вести занятія только въ крайнемъ случаѣ, когда ученики не могутъ понимать русскую рѣчь. Ученики, когда достаточно владѣютъ русскимъ языкомъ, послѣ пересказа рѣшенія задачи или вообще послѣ пересказа прочитаннаго на своемъ языкѣ, должны стараться тоже передать и на русскомъ языкѣ; съ 2-го года ученія должно все болѣе и болѣе вводить въ разговоръ русскую рѣчь; каждый выводъ или заключеніе ученики должны стараться передать и по-русски. Только при такомъ веденіи дѣла можно надѣяться на скорое усвоеніе учениками русскаго языка.

ЗАНЯТІЯ 20 ІЮЛЯ.

Утреннее засѣданіе.

20. Первый урокъ былъ данъ учительницей Альбицкой по чтенію въ старшемъ отдѣленіи; для чтенія

была взята статья „Клопы“ изъ книги для чтенія гр. Толстаго. Предъ чтеніемъ статьи учительница повела коротенькую бесѣду; статья при чтеніи раздроблена на нѣсколько частей; по прочтеніи каждой части учительница заставляла ученика разсказать, о чемъ онъ читалъ; когда была прочитана вся статья по частямъ, учительница заставила снова прочитать всю статью безъ перерыва для связнаго пересказа прочитаннаго; для указаній, какъ слѣдуетъ читать выразительно, учительница прочитала статью еще разъ сама и упражняла учениковъ въ выразительномъ чтеніи.

2-й урокъ былъ данъ учителемъ Лосановымъ по чтенію въ среднемъ отдѣленіи. Для чтенія была выбрана статья изъ книги для чтенія гр. Толстаго „Мужикъ и возъ“. Послѣ объясненія учителемъ непонятныхъ словъ ученики читали статью по частямъ и разсказывали прочитанное по чувашски; по прочтеніи всей статьи по частямъ статья была снова прочитана, но разсказывалась уже по-русски сначала по предложеннымъ учителемъ вопросамъ, а потомъ безъ вопросовъ.

3-й урокъ былъ данъ учительницей Поповой по ариѳметикѣ въ старшемъ отдѣленіи. Прочитавши задачу, учительница заставила повторить содержаніе ея по вопросамъ, а потомъ послѣ повторенія всей задачи однимъ ученикомъ потребовала разсказать, какъ слѣдуетъ рѣшать и почему такъ. Составивъ планъ рѣшенія задачи, учительница вызвала одного ученика къ доскѣ для письменнаго рѣшенія ея.

Вечернее засѣданіе.

21. Это засѣданіе Учительскаго Съѣзда удостоилъ своимъ посѣщеніемъ Высокопреосвященный Палладій,

Архіепископъ Казанскій. При входѣ его учители и учительницы подъ управленіемъ руководителя по пѣнію Петрова пропѣли молитву: „Достойно есть....“; затѣмъ Его Высокопреосвященство, преподавъ благословеніе, изволилъ занять предложенное ему мѣсто и пожелалъ ознакомиться съ занятіями Съѣзда.

Директоръ народныхъ училищъ подробно доложилъ о занятіяхъ на Съѣздѣ; объяснилъ, что въ Чебоксарскомъ уѣздѣ изъ 28 училищъ русскихъ только 5 училищъ, остальныя для инородцевъ: для чувашъ 18 и для черемисъ 5; что поэтому Съѣздъ преимущественно занятъ правильною постановкою преподаванія въ инородческихъ школахъ, и что въ веденіи преподаванія въ такихъ училищахъ Съѣздъ руководится постановленіемъ Совѣта Министра Народнаго Просвѣщенія, состоявшимся 2 февраля 1870 года.

Выразивъ одобреніе занятіямъ Съѣзда, Его Высокопреосвященство высказалъ желаніе, чтобы инородцы въ сельскихъ училищахъ получали истинныя познанія о Богѣ и данномъ Имъ законѣ, выносили христіанскія понятія о нравственности и, внося ихъ въ свои семьи, перестраивали домашній и семейный бытъ въ духѣ Христовой вѣры; въ заключеніе присовокупилъ желаніе, чтобы инородцы въ школахъ на столь усвоивали русскій языкъ, чтобы могли понимать русскій разговоръ и объясняться по-русски.

Затѣмъ Высокопреосвященный Владыка пожелалъ видѣть занятія учителей съ учениками. Собравшимся ученикамъ далъ урокъ по Закону Божію священникъ Добросмысловъ на чувашскомъ языкѣ съ переводомъ по-русски; разсказанное законоучителемъ ученики передавали сперва по-чувашски, а потомъ по-русски. Учитель

Лосановъ и учительница Якимова дали уроки по чтенію: ученики читали по русской книгѣ, сперва передавали прочитанное по-чувашски, а потомъ по-русски. Потомъ Его Высокопреосвященство спросилъ нѣкоторыхъ учениковъ прочитать молитвы и спѣть по-чувашски молитву „Царю небесный....“ и по-русски молитву „Спаси, Господи, люди твоя....“ Занятіями учителей и отвѣтами учениковъ Его Высокопреосвященство остался доволенъ.

Потомъ онъ пожелалъ ознакомиться съ учителями и учительницами; Директоръ училищъ и Инспекторъ чувашскихъ школъ представили ему всѣхъ учащихъ, объяснивъ, гдѣ состоятъ преподавателями, какого происхожденія и племени, гдѣ получили образованіе и какого племени ихъ учащіеся.

Въ заключеніе Его Высокопреосвященство обратился къ учительницамъ съ рѣчью, въ которой высказалъ, чтобы учительницы не ограничивали свою дѣятельность только училищами, а старались входить въ близкія сношенія съ семьями, съ матерями своихъ питомцевъ и питомицъ, вносили въ инородческія семьи свѣтъ религіи и доброй нравственности и учили ихъ, какъ надо жить по Закону Божію.

Преподавъ благословеніе всѣмъ трудящимся на Съѣздѣ, Высокопреосвященный Владыка изволилъ отбыть.

22. Съѣздъ приступилъ къ разбору урока, даннаго уч. Альбицкой.

Учитель Зайковъ: Урокъ уч. Альбицкой можно считать хорошимъ; при чтеніи учительница часто прерывала чтеніе и не требовала вновь прочитывать, отчего ученики иногда приходили въ затрудненіе при пересказѣ; читалась статья по частямъ однимъ ученикомъ, а разсказывалась другимъ, это можно допустить, но не всегда;

нужно требовать разсказа и отъ того ученика, который читаетъ.

Уч. Никольскій: Урокъ, данный уч. Альбицкой по чтенію, удовлетворительный. При чтеніи статьи вниманіе обращалось на правильную постановку удареній, на правильное произношеніе словъ съ сомнительными согласными и на выразительность чтенія. Объясненіе непонятныхъ словъ было достаточное, смысловой разборъ былъ выполненъ не совсѣмъ удачно; вопросы предлагались не съ строгою послѣдовательностью. Послѣ разсказа статьи учениками уч. Альбицкой была прочитана вся статья съ цѣлью познакомить учениковъ съ выразительностью чтенія; чтобы убѣдиться, на сколько ученики освоились съ выразительностью въ чтеніи, она предложила прочитать ту же статью ученикамъ. По прочтеніи статьи содержаніе было передано учениками довольно послѣдовательно.

Инспекторъ чувашскихъ школъ: Уч. Альбицкая чтенію предпослала небольшое объясненіе о вредныхъ и полезныхъ насѣкомыхъ; при чтеніи учительница останавливалась болѣе, чѣмъ нужно, на объясненіи отдѣльныхъ словъ и выраженій, что могло нѣсколько отвлекать вниманіе учениковъ отъ главной мысли и содержанія статьи. Уч. Альбицкая обращала вниманіе на произношеніе, стараясь пріучать учащихся къ правильному выговору русскихъ словъ, причемъ придерживалась принятаго произношенія (другова—другаго). О неизвѣстныхъ словахъ, въ первый разъ встрѣчающихся, Альбицкая старалась дать понятіе подборомъ подобнозначущихъ. но не синонимныхъ словъ, напр. чуяли—узнали, но лучше въ подобныхъ случаяхъ прибѣгать къ родному языку. Въ данномъ случаѣ г. Альбицкая сдѣлать этого не могла по не-

знанію чувашскаго языка. Недостатокъ урока г. Альбицкой слѣдующій: не было передано содержаніе статьи почувашски, но г. Альбицкая не могла этого сдѣлать по незнанію языка. Урокъ вообще былъ живой.

Директоръ училищъ высказалъ: Урокъ, данный учительницей Альбицкой, хорошъ для русскихъ школъ; въ инородческой школѣ необходимо примѣнять тѣ указанія, какія высказалъ Инспекторъ чувашскихъ школъ.

Затѣмъ Директоръ народныхъ училищъ высказалъ, что служебныя дѣла не позволяютъ ему болѣе, къ глубокому его сожалѣнію, участвовать въ занятіяхъ Съѣзда; обращаясь къ учителямъ и учительницамъ, онъ высказалъ надежду, что они возможно болѣе воспользуются занятіями Съѣзда, чтобы приносить наибольшую пользу въ сельскихъ школахъ; наблюденіе за занятіями Съѣзда онъ передалъ Инспектору чувашскихъ школъ И. Я. Яковлеву и Инспектору народныхъ училищъ В. А. Казазаринову.

ЗАНЯТІЯ 21 ІЮЛЯ.

Утреннее засѣданіе.

23, 1-й урокъ былъ данъ руководителемъ Бюргановскимъ по ознакомленію учениковъ младшаго отдѣленія изъ инородцевъ съ русскими звуками (окончаніе уроковъ, данныхъ 18 и 19 іюля.)

2-й урокъ былъ данъ учительницей Мокѣевой въ среднемъ отдѣленіи по чтенію; для чтенія выбрана была статья „Мать и дочь ея Анночка“. Сначала учительница заставила прочитать часть статьи, потомъ объяснила непонятныя слова; затѣмъ велѣла разсказать прочитанное

сначала по-русски, а потомъ по-чувашски; также были прочитаны и другія части статьи.

3-й урокъ былъ данъ учительницей Якимовой по диктовкѣ въ старшемъ отдѣленіи. Учительница имѣла главною цѣлью урока познакомить съ правиломъ, что глаголы, которые оканчиваются въ прошедшемъ времени на ѣлъ, и въ неопредѣленномъ наклоненіи имѣютъ букву ѣ, и что эта буква удерживается и въ происходящихъ отъ этихъ глаголовъ словахъ.

Послѣ этого урока ученики были отпущены домой, такъ какъ они согласились ходить только на короткое время; ученикамъ было предложено угощеніе.

Вечернее засѣданіе.

Къ вечернему засѣданію прибылъ Членъ земской управы В. В. Васильевъ. *)

24. Было предложено высказать мнѣнія объ урокѣ, данномъ 20 іюля уч. Лосановымъ.

Инспекторъ чувашскихъ школъ: При чтеніи русскихъ статей съ учениками, слабо еще знающими русскій языкъ, длинныя объясненія русскихъ словъ и выраженій не умѣстны, потому что они препятствуютъ усвоенію русской рѣчи и мѣшаютъ слѣдить за содержаніемъ прочитаннаго. Слѣдовало бы сначала читать статью съ переводомъ по отдѣльнымъ предложеніямъ, затѣмъ потребовать, чтобы ученики передавали по-русски содержаніе нѣсколькихъ предложеній заразъ и наконецъ всю статью. Самостоятельныя работы изъ этого урока должны вытекать: написать переводъ этой статьи на родной языкъ, изло-

*) Онъ присутствовалъ на засѣданіяхъ Съѣзда 21, 25 и 27 іюля.

жить ее по-русски по вопросамъ или безъ оныхъ. Если русское чтеніе будетъ происходить такимъ образомъ, то ученики могутъ хорошо усвоить русскія слова и выраженія и пріучиться выражаться по-русски. Вообще урокъ, данный уч. Лосановымъ, былъ хорошъ.

Инспекторъ народныхъ училищъ: Мною при осмотрахъ училищъ замѣчено, что уроки русскаго чтенія въ инородческихъ училищахъ ведутся такъ: по прочтеніи статьи или отрывка ея, требуется передача прочитаннаго прямо на русскомъ языкѣ; если ученикъ видимо не можетъ этого сдѣлать, то учитель прибѣгаетъ къ родному языку; такой способъ чтенія книгъ не на родномъ языкѣ для учениковъ, слабо знающихъ языкъ книги, пельзя назвать естественнымъ. При изученіи чужаго языка придерживаются такихъ пріемовъ: каждое предложеніе переводится слово за словомъ, потомъ стараются уяснить смыслъ прочитаннаго; затѣмъ пытаютя передать на чужомъ языкѣ прочитанную фразу. По достаточномъ уже усвоеніи словъ и формъ изучаемаго языка можно пробовать передать прочитанное другими оборотами, „своими словами“. Такого же порядка, я думаю, слѣдуетъ держаться въ инородческой школѣ при чтеніи русскихъ книгъ съ учениками, слабо знающими русскій языкъ. Когда прочитанъ съ переводомъ отрывокъ, учитель можетъ заставить учениковъ еще разъ прочитать его и потомъ по вопросамъ, заключающимъ въ отвѣтахъ не болѣе одного предложенія, можетъ снова спросить содержаніе прочитаннаго, но уже по-русски; затѣмъ учитель можетъ спрашивать по вопросамъ, заключающимъ въ отвѣтѣ 2, 3 и болѣе предложеній, смотря по знанію учениками русскаго языка. Глядя съ такой точки зрѣнія на веденіе чтенія русскихъ книгъ въ инородческихъ школахъ, я нахожу, что урокъ, данный уч. Лосановымъ,

былъ веденъ правильно, и учитель достигъ задачи своего урока: ученики точно поняли прочитанное и съумѣли передать прочитанное по-русски; для упражненія учениковъ въ русскомъ языкѣ учитель заставилъ нѣсколькихъ учениковъ разсказать прочитанное по-русски, что слѣдуетъ вполнѣ одобрить. Ведя такимъ образовъ русское чтеніе, учители могутъ скорѣе обучить инородцевъ пониманію доступной русской книги и умѣнію высказать свои мысли на русскомъ языкѣ. Я считаю крайне полезнымъ легкія статьи изъ русскихъ книгъ, разумѣется, изъ прочитанныхъ въ классѣ, давать заучивать на память для скорѣйшаго усвоенія словъ и формъ русскаго языка.

Инспекторъ чувашскихъ школъ выразилъ согласіе съ мнѣніемъ Инспектора народныхъ училищъ.

Постановлено: принять предложенный способъ чтенія русскихъ книгъ къ руководству.

25. Было предложено высказать мнѣнія объ урокѣ уч. Поповой, данномъ 20 іюля.

Учительница Попова высказала, что она сдѣлала одно опущеніе: послѣ рѣшенія задачи слѣдовало бы заставить нѣкоторыхъ учениковъ повторить еще разъ ходъ рѣшенія для болѣе яснаго пониманія рѣшенія задачи.

Учитель Левитскій: Урокъ, данный уч. Поповой, былъ удачный, какъ по бойкости веденія его, такъ и результатамъ,—задача рѣшена. Прежде рѣшенія задачи нужно было переспросить значеніе каждаго числа, потомъ уже вести дѣло, какъ вела г. Попова. Допущены были учительницей заразъ двѣ трудности: выяснялся порядокъ рѣшенія и способъ рѣшенія въ одно и тоже время; нужно было сначала выяснить порядокъ рѣшенія задачи, а потомъ способъ рѣшенія, причемъ ученикъ долженъ сначала

назвать условіе, по которому намѣренъ употребить то или другое дѣйствіе при рѣшеніи извѣстной части задачи, такъ чтобы наименованіе дѣйствія было выводомъ изъ разсужденія, а не наоборотъ, какъ было допущено уч. Поповой. При такомъ порядкѣ ученики скорѣе доводятся до самостоятельности въ рѣшеніи задачъ.

Инспекторъ народныхъ училищъ высказалъ: Урокъ, данный учительницей Поповой, можетъ быть признанъ хорошимъ. Замѣчанія, высказанныя уч. Левитскимъ, на столь важны, что ихъ надо имѣть въ виду учителямъ и учительницамъ при занятіяхъ рѣшеніемъ задачъ. О занятіяхъ по рѣшенію задачъ я считаю нелишнимъ высказать слѣдующее: Многіе учители ведутъ эти занятія такъ, что на долю учениковъ остается только назвать дѣйствіе, какое надо произвести, и произвести самое дѣйствіе; остальное же все—разборъ условій, способъ ихъ разрѣшенія, учитель почти самъ дѣлаетъ. Приведу образецъ, какъ иногда рѣшаются задачи; напр., дюжина карандашей стоитъ 48 коп., сколько слѣдуетъ отдать за 5 карандашей? Многіе учители ведутъ дѣло такъ:

— Дюжина карандашей стоитъ 60 коп., что стоитъ одинъ карандашъ?

— Одинъ карандашъ стоитъ въ 12 разъ менѣе.

Что для этого нужно сдѣлать?

— Нужно раздѣлить 60 на 12, получится 5.

Одинъ карандашъ стоитъ 5 коп., что будетъ стоить 5 карандашей?

— Въ 5 разъ болѣе.

Что нужно сдѣлать?

— Умножить 5 на 5, получится 25.

Итакъ 5 карандашей стоятъ 25 коп.

Что же тутъ досталось на долю ученика? Пріобрѣлъ ли онъ знаніе, какъ рѣшаются подобныя задачи? Нѣтъ, онъ только произвелъ 2 дѣйствія 60 : 12 и 5 . 5; рѣшалъ же задачу самъ учитель. Очевидно, при такомъ способѣ занятій ученикъ не научится рѣшать задачи. Эта задача могла быть рѣшена такъ:

Что нужно узнать сначала?

— Что стоитъ одинъ карандашъ, чтобы узнать стоимость 5 карандашей.

Какъ это узнать?

— 12 карандашей стоятъ 60 коп., а 1 карандашъ въ 12 разъ менѣе.

Что же должно сдѣлать?

— Раздѣлить 60 на 12 частей, получится 5.

Что мы узнали?

— 1 карандашъ стоитъ 5 коп.

Далѣе что мы должны узнать?

— Что стоятъ 5 карандашей.

Какъ мы узнаемъ это?

— 1 карандашъ стоитъ 5 коп., а 5 карандашей въ 5 разъ болѣе.

Что мы должны сдѣлать?

— Помножить 5 на 5, получимъ 25.

Что мы узнали?

— 5 карандашей стоятъ 25 коп.

На вопросы 2 и 6 ученики могутъ отвѣчать и такъ: нужно раздѣлить на 12 и 5, нужно умножить 5 на 5; тогда необходимо спросить, почему необходимо эти дѣйствія произвести; ученики отвѣтятъ отвѣтами 2 и 6. Но полезнѣе пріучать учениковъ, чтобы они сначала высказывали основанія разрѣшенія условія, а пототъ называли дѣйствіе.

Если учители и учительницы внимательно всмотрятся въ тотъ и другой ходъ рѣшенія задачи, то увидятъ, что во 2 случаѣ учитель только руководитъ размышленіями ученика, а ученикъ самъ мыслитъ и ищетъ, какъ слѣдуетъ рѣшать задачу. Учители и учительницы во время занятій очень рѣдко слѣдятъ за своими пріемами и не всегда могутъ понять непедагогичность своихъ пріемовъ; поэтому я совѣтовалъ бы учителямъ изрѣдка составлять записи, какъ долженъ идти урокъ—какіе вопросы слѣдуетъ задавать, какіе отвѣты можно ожидать и т. п. При составленіи подобныхъ записей учитель самъ замѣтилъ бы неправильности урока и постарался бы ихъ исправить; при веденіи урока въ классѣ, невольно вспоминалъ бы, чего онъ долженъ держаться и чего избѣгать.

Затѣмъ я согласенъ съ мнѣніемъ учителя В. Левитскаго, что нужно прежде приступа къ рѣшенію задачи составить планъ или порядокъ рѣшенія задачи, особенно, если условія задачи немногосложны и не запутаны; очень сложныя задачи придется разрѣшать по частямъ, но въ такомъ случаѣ обязательно, по рѣшеніи задачи, повторить весь ходъ рѣшенія задачи для уясненія задачи въ цѣломъ. При составленіи плана рѣшенія, лучше всего держаться порядка разбора задачи отъ извѣстнаго къ неизвѣстному; при этомъ порядкѣ ученики послѣдовательно разбираютъ данныя условія и составляютъ путь полученія искомаго числа. Обратный же путь разбора задачи отъ искомаго къ извѣстному для большинства учителей и учительницъ представляетъ много трудностей, а потому и много тратится непроизводительно времени на объясненія, особенно при сложныхъ задачахъ.

Для наглядности я укажу, какая разница между этими 2 разборами задачъ. Напр., дана слѣдующая задача: у

2 братьевъ было вмѣстѣ 39 коп., когда они купили поровну яблоковъ, то у одного осталось 9 коп., а у другаго 12; сколько было денегъ у каждаго до покупки яблоковъ?

1-й путь разбора задачи:

— Сколько у нихъ осталось денегъ,—12+9=21.

Дальше что мы узнаемъ?

— Сколько они издержали на яблоки,—39—21=18.

Потомъ?

— Сколько издержалъ на яблоки каждый,—18:2=9.

Наконецъ?

— Сколько было у каждаго денегъ,—9+12=21 и 9+9=18.

2-й путь разбора задачи:

Что нужно знать, чтобы вычислить, сколько имѣлъ каждый денегъ до покупки яблоковъ?

— Нужно знать, сколько истратилъ каждый на яблоки; а это можно узнать, если будетъ извѣстно, сколько оба истратили на яблоки.

Что для этого нужно знать?

— Сколько у нихъ обоихъ осталось денегъ; тогда можно узнать, сколько истратили на яблоки.

Итакъ что же надо сначала узнать?

— Сколько у нихъ денегъ осталось вмѣстѣ.

А затѣмъ?. . . . .

Далѣе пойдетъ тоже, что и въ 1 пути разбора.

Даже при разборѣ этой легкой задачи ученики иногда затруднятся отвѣтить на многіе вопросы по 2 пути разбора, а въ задачахъ болѣе сложныхъ ученики могутъ даже сбиться въ разрѣшеніи задачи. Когда ученики достаточно навыкнутъ въ разрѣшеніи задачъ по первому пріему, то съ болѣе способными учениками можно употреблять и второй пріемъ. Затѣмъ весьма полезно

предоставлять ученикамъ самимъ пріискивать способы разрѣшенія задачъ и только послѣ можно указывать на самые простѣйшіе способы рѣшеній. *)

Рѣшенія задачъ могутъ быть записываемы въ видѣ строкъ, что весьма облегчаетъ учениковъ при отыскиваніи найденныхъ ими чиселъ и при повтореніи задачи. Мнѣніе Инспектора училищъ принято къ руководству.

ЗАНЯТІЯ 23 ІЮЛЯ.

26. Было предложено высказать мнѣніе объ урокѣ, данномъ учительницей Мокѣевой.

Учитель Яндашевскаго училища Васильевъ: По поводу урока г. Мокѣевой я скажу, что ученики читали слишкомъ тихо, а потомъ она часто прерывала чтеніе своими объясненіями, отчего читаемое было не понято; по моему мнѣнію нужно, если чтеніе будетъ часто прерываемо, заставлять прочитывать еще разъ. Затѣмъ слѣдовало бы, прочитавши статью по-русски, перевести ее на чувашскій языкъ.

Учитель Тюрлеминскаго училища Зайковъ: При чтеніи статьи г. Мокѣева не требовала громкаго и выразительнаго чтенія; затѣмъ г. Мокѣева не требовала вѣрнаго произношенія при чтеніи, а исправляла сама.

Инспекторъ чувашскихъ школъ высказалъ: Замѣчанія учителей согласны съ замѣчаніями руководителя Бюргановскаго **)

---

*) Напр., приведенная задача рѣшается и такъ: такъ какъ расходъ одинаковъ, то по тому, что у одного денегъ осталось на 3 коп. болѣе, можно узнать, что одинъ имѣлъ въ началѣ денегъ на 3 коп. болѣе, т. е. 21, а другой 18 коп.

**) И. С. Бюргановскій по семейнымъ обстоятельствамъ принужденъ былъ 22 іюля оставить Съѣздъ.

Инспекторъ народныхъ училищъ высказалъ, что онъ согласенъ съ мнѣніемъ уч. Васильева. Прочитавъ статью по-русски, слѣдуетъ ее перевести на чувашскій языкъ; затѣмъ снова прочитать ее и по прочтеніи учитель долженъ давать ученикамъ дробные вопросы о прочитанномъ, на которые ученики должны отвѣчать по-русски. Болѣе обстоятельный взглядъ на веденіе подобныхъ уроковъ былъ высказанъ мною при разборѣ урока уч. Лосанова въ засѣданіи 21 іюля.

27. При разборѣ урока, даннаго учительницей Якимовой, высказали:

Учитель Зайковъ: При ознакомленіи учениковъ съ новымъ правиломъ слѣдуетъ продиктовать одинъ только примѣръ, а потомъ спросить учениковъ, не встрѣчаютъ ли они тутъ что нибудь новаго; далѣе объяснить ученикамъ, почему нужно тутъ написать букву ѣ, а не е; а потомъ предложить ученикамъ подъискивать примѣры на сообщенное правило. Послѣ этого уже слѣдуетъ диктовать фразы на усвоенное правило.

Инкпекторъ народныхъ училищъ высказалъ: Для лучшаго успѣха учительницѣ не слѣдовало бы сразу объяснять 2 правила: употребленіе буквы ѣ въ прошедшемъ времени глаголовъ, кончающихся на ѣлъ, и въ неопредѣленномъ наклоненіи; учительница должна бы перейдти къ 2 правилу тогда, когда ученики достаточно усвоили бы правило объ употребленіи буквы ѣ въ прошедшемъ времени глаголовъ. Желая сообщить оба правила, учительница спѣшила; урокъ можно признать удовлетворительнымъ.

Я позволю, присовокупилъ Инспекторъ В. А. Казариновъ, нѣсколько распространиться о способахъ обученія правописанію. Когда ученики пишутъ фразы, то учи

тель долженъ обходить столы и замѣчать ошибки учениковъ; послѣ 3—4 фразъ учитель можетъ приступить къ исправленію ошибокъ такъ: выписываетъ на классной доскѣ ошибки, какія онъ замѣтилъ, и при участіи всего класса разбираетъ, въ чемъ состоятъ ошибки и какъ слѣдуетъ исправить ихъ; послѣ чего ученики должны исправить у себя сдѣланныя ошибки. Когда учитель, диктуя далѣе, будетъ обходить столы, онъ можетъ замѣтить, исправлены ли прежде сдѣланныя ошибки. Такъ дѣло можетъ идти въ теченіе всего урока. Мнѣ думается, что такой способъ исправленія ошибокъ будетъ наиболѣе практическій; при такомъ веденіи дѣла ни одна ошибка не укроется отъ учителя; вести обученіе правописанію такимъ образомъ требуетъ со стороны учителя большаго вниманія.

Есть другіе способы веденія уроковъ по диктовкѣ: Учитель диктуетъ очень много фразъ или какой нибудь отрывокъ; по окончаніи письма учитель беретъ одну доску, примѣрно наиболѣе плохую, и начинаетъ по ней разбирать каждое слово, спрашивая, какъ оно написано у другихъ, или спрашиваетъ, нѣтъ ли въ этомъ словѣ извѣстныхъ ошибокъ; если кто заявляетъ ошибку, то дѣлается разборъ и указывается, какъ слѣдуетъ правильно написать. При этомъ способѣ занятій учитель только видитъ ошибки у одного ученика и спрашиваетъ объ ошибкахъ, какія онъ предполагаетъ встрѣтить; мнѣ случалось осматривать диктовки у учениковъ во время таковыхъ исправленій, и я встрѣчалъ часто такія ошибки, какія учителю и не представлялись возможными, и онѣ оставались безъ исправленія. Иногда подобный родъ занятій разнообразится тѣмъ, что вызывается 1 ученикъ къ доскѣ, и исправленіе ошибокъ идетъ по его диктанту.

Есть еще способъ исправленія ошибокъ: Учители

просматриваютъ у каждаго ученика диктантъ и исправляютъ ошибки только съ нимъ однимъ, а другіе ученики въ это время занимаются своимъ дѣломъ, особенно тѣ, у которыхъ учитель уже осмотрѣлъ доски. Такой способъ исправленія ошибокъ я находилъ наиболѣе неудобнымъ, особенно, если въ отдѣленіи довольно значительное число учениковъ; этотъ способъ можетъ быть терпимъ тамъ, гдѣ очень немного учениковъ. Занятія учителя должны идти такъ, чтобы ученики были всегда готовы къ отвѣту, а для этого учитель, занимаясь съ однимъ, долженъ имѣть въ виду весь классъ, всѣхъ учениковъ; а потому я прошу учителей и учительницъ не употреблять этого послѣдняго пріема при исправленіи ошибокъ; если кажется трудно вести исправленіе ошибокъ по первому способу, то пусть исправляютъ ошибки по второму способу.

Въ числѣ занятій вспомогательныхъ, служащихъ къ упражненію учениковъ въ правописаніи, слѣдуетъ указать слѣдующія: ученики могутъ писать на память стихотворенія; могутъ списывать съ книги съ тѣмъ, чтобы въ концѣ урока ученики перемѣнились своими досками и провѣрили написанное по книгѣ; тоже можно сказать и о повѣркѣ по книгѣ написанныхъ на память стихотвореній; при чтеніи весьма бываетъ полезно останавливаться на словахъ, замѣчательныхъ болѣе или менѣе въ орѳографическомъ отношеніи, дѣлать имъ разборъ и указать, что ученики имѣть должны въ виду ири писаніи подобныхъ словъ. Подробный разборъ словъ послѣ чтенія встрѣчается у нѣкоторыхъ учителей и много содѣйствуетъ улучшенію въ правописаніи.

28. Былъ предложенъ къ обсужденію вопросъ о продолжительности ежедневныхъ занятій.

Изъ высказанныхъ учителями и учительницами заявленій оказалось, что въ училищахъ существуетъ въ день 5—6 часовыхъ занятій съ 5-минутными перемѣнами и съ $^1/_2$—1-часовою перемѣною среди занятій для обѣда, такъ что занятія начинаются въ 8—9 часовъ и оканчиваются въ $2^1/_2$—$3^1/_2$ часа, исключая субботъ и канунъ предъ большими праздниками. По субботамъ ученіе оканчивается въ 12 часовъ; время же послѣобѣденное употребляется на спѣвки, гдѣ существуетъ хоръ; точно также и наканунѣ большихъ праздниковъ ученіе оканчивается въ такихъ училищахъ въ 12 часовъ.

По обсужденіи было постановлено: на учебныя занятія употреблять по 5 часовыхъ уроковъ въ день съ существующими перемѣнами между занятіями; 5-минутныя перемѣны сохранить для самыхъ короткихъ дней съ 15 ноября по 7 января; въ другое время, какъ въ началѣ учебнаго года, такъ и во 2-й половинѣ учебнаго года, перемѣны увеличивать до 10—15 минутъ; по субботамъ занятія оканчивать въ 12 часовъ; наканунѣ большихъ праздниковъ оканчивать въ 12 часовъ только въ тѣхъ училищахъ, гдѣ есть хоры пѣвчихъ, участвующіе при богослуженіяхъ.

Затѣмъ былъ предложенъ вопросъ: сколько слѣдуетъ часовъ употреблять на занятія съ младшимъ отдѣленіемъ?

Многіе учители высказали, что вновь поступившихъ учениковъ удерживать въ училищѣ съ первыхъ же дней по 5 часовъ весьма трудно, такъ какъ имъ въ началѣ года невозможно давать самостоятельныя работы; новичковъ достаточно на первое время удерживать только до обѣда; затѣмъ, когда имъ будетъ можно давать самостоя-

тельныя работы, можно ихъ удерживать въ училищѣ 4, а наконецъ и 5 часовъ.

По обсужденіи было постановлено: въ первой трети учебнаго года младшіе ученики могутъ быть отпускаемы зимой послѣ 3 часовъ занятій, а съ увеличеніемъ ихъ знаній въ теченіе 2-й трети года ученики младшаго отдѣленія должны заниматься по 4 часа въ день, въ послѣдней трети года младшіе ученики должны заниматься наравнѣ съ другими учениками.

ЗАНЯТІЯ 25 ІЮЛЯ.

25 іюля на Съѣздъ изъ 23 законоучителей начальныхъ училищъ прибыли 9 законоучителей и 3 законоучителя подали письменныя заявленія.

29. Былъ предложенъ къ обсужденію вопросъ: удобно ли вести преподаваніе Закона Божія во всѣхъ 3-хъ отдѣленіяхъ одновременно?

При сужденіи были заслушаны письменныя мнѣнія законоучителей Земляницкаго, Соловьева и Шмелева, изъ которыхъ о. Земляницкій находитъ возможнымъ одновременно заниматься во всѣхъ 3 отдѣленіяхъ по Закону Божію; о. Соловьевъ находитъ возможнымъ заниматься одновременно только съ 2 отдѣленіями, а 3 отдѣленію должна быть дана законоучителемъ самостоятельная работа по Закону Божію; о. Шмелевъ находитъ возможнымъ вести одновременно занятія съ 2 отдѣленіями, а въ 3 отдѣленіи долженъ заниматься учитель своимъ дѣломъ, не мѣшая законоучителю. О. Земляницкій и Соловьевъ находятъ, что совмѣстное занятіе законоучителя

и учителя въ одно время очень неудобно: своими занятіями учитель будетъ мѣшать законоучителю.

На что было высказано законоучителемъ Пятницкимъ, что если учитель будетъ заниматься въ одно время съ законоучителемъ, то занятія его должны быть по возможности тихія: рѣшеніе задачъ, диктовка, чистописаніе и т. п.

Законоучитель Четаевъ высказалъ: Нельзя ли законоучителю заниматься только съ однимъ отдѣленіемъ, предоставивъ учителю заниматься въ то же время съ другими 2 отдѣленіями?

Законоучитель Смѣловъ находитъ, что законоучитель можетъ заниматься одновременно съ 2 отдѣленіями, а третьему отдѣленію можетъ быть дана самостоятельная работа по Закону Божію.

Учитель Головцевъ и учительница Мочалова высказали, что совмѣстное занятіе законоучителя и учителя неудобно: ученики развлекаются, и тѣснота помѣщенія дѣлаетъ невозможнымъ присутствіе 2-хъ преподавателей въ одной комнатѣ.

Законоучитель Добросмысловъ: По моему мнѣнію, лучше будетъ, если законоучитель и учитель будутъ заниматься вмѣстѣ, если только учитель будетъ заниматься какими нибудь тихими работами.

Законоучитель Львовъ: Въ то время, пока законоучитель занимается съ однимъ отдѣленіемъ, другимъ отдѣленіямъ учитель можетъ давать самостоятельныя работы по Закону же Божію.

На это было высказано желаніе, чтобы учитель не былъ стѣсненъ въ выборѣ самостоятельныхъ работъ, хотя соглашеніе по этому предмету между законоучителемъ и учителемъ вполнѣ желательно для пользы дѣла.

Въ виду разногласія въ мнѣніяхъ было постановлено: предоставить законоучителямъ заниматься по ихъ усмотрѣнію—со всѣми отдѣленіями одновременно, или только съ двумя или однимъ отдѣленіемъ, предоставляя въ свободныхъ отдѣленіяхъ заниматься учителямъ какими либо тихими работами по усмотрѣнію учителей.

30. Былъ предложенъ вопросъ: сколько часовъ слѣдуетъ употреблять въ недѣлю на преподаваніе Закона Божія?

Изъ письменныхъ мнѣній видно, что о. Земляницкій полагаетъ достаточнымъ учредить въ недѣлю по 3 урока, полагая на каждый урокъ не менѣе 2 часовъ; если назначены будутъ часовые уроки, то при непродолжительности времени, переходя отъ предмета къ предмету, не возможно будетъ достичь достаточныхъ результатовъ; о. Соловьевъ полагаетъ въ недѣлю 3 урока по $1^1/_4$ часа урокъ, слѣдовательно $3^3/_4$ часа въ недѣлю; о. Шмелевъ полагаетъ число уроковъ оставить на волю законоучителя.

Присутствующіе законоучители высказали, что необходимо назначить на преподаваніе Закона Божія не менѣе 6 часовъ въ недѣлю, распредѣленіе же ихъ въ теченіе недѣли слѣдуетъ предоставить соглашенію законоучителя съ учителемъ.

Законоучитель Троицкій спросилъ: Можно ли взять часы у учителя взамѣнъ упущенныхъ законоучителемъ?

Инспекторъ училищъ высказалъ: Законоучитель всегда имѣетъ право взять упущенные часы изъ уроковъ учителя, потому что онъ, учитель, въ пропущенное законоучителемъ время долженъ заниматься своими предметами, если не было между ними особаго соглашенія по этому предмету.

Учитель Левитскій: Какъ же поступить въ томъ случаѣ, когда законоучитель въ назначенные для него часы долго не является въ классъ?

Инспекторъ народныхъ училищъ: Законоучители предъ своими занятіями должны предупреждать учителя или учительницу въ томъ случаѣ, когда они не могутъ быть на урокѣ.

Съ чѣмъ согласились законоучители.

Постановлено: назначить на уроки Закона Божія по шести часовъ въ недѣлю.

31. Было заявлено, что программа, изданная для начальныхъ училищъ въ 1880 году Святѣйшимъ Синодомъ, для сельскихъ училищъ оказывается очень пространной, такъ что выполнить ее почти невозможно при существующихъ условіяхъ училищъ, а тѣмъ болѣе въ инородческихъ школахъ, гдѣ законоучитель имѣетъ еще новыя затрудненія въ томъ, что инородцы плохо знаютъ по-русски—приходится много тратить времени на усвоеніе разсказовъ на русскомъ языкѣ. Нѣкоторые законоучители высказали, что въ сельскихъ училищахъ едва достаточно времени на усвоеніе той программы, которая приложена къ правиламъ о выдачѣ свидѣтельствъ объ окончаніи курса въ начальныхъ училищахъ; означенная программа издана въ 1874 году также съ одобренія Св. Синода.

Инспекторъ народныхъ училищъ высказалъ, что во всякомъ случаѣ необходимо сообщать дѣтямъ свѣдѣнія о строеніи храма Божія, о богослуженіи и св. таинствахъ; эти понятія крайне необходимо сообщить учащимся: по выходѣ изъ училища имъ самимъ едва ли придется пріобрѣсти эти знанія.

Сообщеніе этихъ знаній вкратцѣ были признано всѣми законоучителями необходимымъ.

Затѣмъ, инспекторъ народныхъ училищъ высказалъ, что законоучители сослались на невыгодныя условія въ инородческихъ школахъ, гдѣ дѣти плохо понимаютъ русскій языкъ. Вопросъ объ этомъ былъ обсуждаемъ на Съѣздѣ въ засѣданіи 17 іюля, и Съѣздъ пришелъ къ заключенію, что трехгодичнаго курса для инородцевъ недостаточно для успѣшнаго окончанія курса, и постановилъ курсъ ученія въ инородческихъ училищахъ растянуть на 4 года.

Изъ письменныхъ заявленій видно, что св. Земляницкій и Шмелевъ не находятъ нужнымъ увеличивать курсъ ученія до 4-хъ лѣтъ, хотя о. Земляницкій и заявляетъ, что только рѣдкіе ученики въ третій годъ ученія вполнѣ владѣютъ русскимъ языкомъ; о. Соловьевъ высказалъ мнѣніе, что курсъ ученія слѣдуетъ сдѣлать 4-хлѣтній.

Со стороны присутствующихъ законоучителей возраженій противъ удлиненія курса ученія до 4 лѣтъ въ инородческихъ училищахъ не послѣдовало.

Затѣмъ было предложено распредѣлить программу по Закону Божію по отдѣленіямъ примѣнительно къ 4-хлѣтнему курсу ученія.

Законоучитель Смѣловъ заявилъ, что мальчики не всѣ проходятъ полный курсъ, а потому обученіе священной исторіи новаго завѣта нужно начинать съ перваго же года; обученіе же молитвамъ отнести къ послѣднему году, когда мальчики подъучатся и понятія ихъ разовьются. А что мальчики, вышедшіе до окончанія курса, не будутъ знать всѣхъ молитвъ, то отъ этого бѣды не будетъ: для нихъ будетъ достаточно и того, что въ

сердца ихъ будетъ вложена любовь ко Христу, возбуждено сознаніе грѣховности людей и ихъ безпомощности безъ Христа. Чувства эти, укрѣпляемыя бесѣдами въ церкви, или выльются въ простой задушевной молитвѣ, или побудятъ ихъ заучить церковныя молитвы.

Предложеніе о переносѣ молитвъ на послѣдній годъ вызвало очень много возраженій со стороны законоучителей, изъ которыхъ главныя: еще дома, чуть ребенокъ начинаетъ понимать, родители его пріучаютъ молиться и заставляютъ заучивать простѣйшія молитвы; ученикъ, поступая въ школу, имѣетъ понятія о Богѣ и св. угодникахъ; наконецъ всѣ занятія въ школѣ начинаются и оканчиваются молитвами;—а потому изученіе молитвъ является неизбѣжною потребностью училища—продолжать начатое еще въ семьѣ пріученіе ребенка молиться, читая молитвы.

О. Смѣловъ высказалъ, что онъ имѣлъ болѣе въ виду толкованіе смысла молитвъ, почему и относилъ ихъ на слѣдующіе годы.

Инспекторъ чувашскихъ школъ выразилъ, что такъ какъ мнѣніе о. Смѣлова преимущественно касается инородческихъ школъ, то едвали и потребуется много объяснять содержаніе молитвъ, потому что онѣ переведены весьма доступнымъ языкомъ для учениковъ; остается только дать элементарныя религіозныя понятія.

Затѣмъ по обсужденіи была принята слѣдующая программа относительно инородческихъ училищъ:

1-й годъ ученія: Молитвы на инородческомъ языкѣ съ краткимъ объясненіемъ содержанія ихъ.

2-й — — Священная исторія на инородческомъ языкѣ, но сокращенно.

3-й	—	—	Таже исторія, но на русскомъ языкѣ; заучиваніе молитвъ на славянскомъ языкѣ съ объясненіемъ ихъ содержанія въ связи съ изученіемъ св. исторіи.
			Прим. Заучиваніе молитвъ по-славянски можетъ быть допущено еще и во 2-й годъ ученія.
4-й	—	—	Проходить, что положено по программѣ Св. Синода 1880 года на 3-й годъ.

Въ заключеніе сего Инспекторъ чувашскихъ школъ высказалъ: Мнѣ случалось очень часто видѣть, что законоучители при изученіи Закона Божія усердно озабочиваются научить учениковъ отвѣчать по Закону Божію какъ возможно чище по-русски, что составляетъ болѣе обязанность учителя; цѣль о. законоучителей должна состоять въ религіозномъ воздѣйствіи на сердца учениковъ. Поэтому, если законоучители будутъ много употреблять времени на исправленіе рѣчи учениковъ, то будутъ опускать изъ виду прямыя, святыя цѣли обученія дѣтей Закону Божію.

Законоучитель Пятницкій: Законоучители будутъ очень благодарны, если ревизующіе будутъ менѣе обращать вниманія на чистоту выговора русскихъ словъ учениками изъ инородцевъ.

32. Было предложенъ вопросъ о томъ, какъ вести чтеніе славянское въ связи съ преподаваніемъ Закона Божія.

По обсужденіи было постановлено: Учитель долженъ прочитывать съ учениками изъ св. Евангелія на славянскомъ языкѣ тѣ статьи, о которыхъ было говорено на

урокахъ законоучителя въ предъидущіе классы; если же у учителя остается еще время, то учитель можетъ выбирать для чтенія мѣста изъ св. Евангелія по своему усмотрѣнію; признано также необходимымъ прочитывать съ учениками литургійныя евангелія воскресныя и праздничныя. Кромѣ того признано необходимымъ ввести чтеніе псалмовъ; псалмы для прочтенія должны быть избраны по соглашенію съ законоучителями и преимущественно такіе, чтеніе которыхъ наиболѣе содѣйствовало бы воспитанію религіознаго духа. Чтеніе какъ псалмовъ, такъ и св. Евангелія, должно быть внятное, осмысленное и выразительное, чтобы внушало въ дѣтяхъ благоговѣніе и умиленіе; наиболѣе выразительныя мѣста должны быть прочитаны нѣсколько разъ, если можно, даже заучены на память.

33. Былъ возбужденъ вопросъ о необходимости учебныхъ пособій при преподаваніи Закона Божія.

Было высказано, что для лучшаго запоминанія и живаго воспроизведенія пройденнаго служатъ различныя наглядныя пособія; преподаваніе Закона Божія должно также пользоваться наглядными пособіями, какъ-то: картами, картинами. Въ сельскихъ училищахъ Чебоксарскаго уѣзда находятся почти во всѣхъ училищахъ карты Палестины; картины же изъ св. исторіи находятся въ немногихъ училищахъ; а потому законоучители полагаютъ просить Земскую Управу пріобрѣсти для училищъ картины священной исторіи.

На Съѣздѣ были разсмотрѣны картины изъ священной исторіи, изданныя на нѣмецкомъ языкѣ, картины изд. Шпорра и картины, изданныя Ракочій и К°; по разсмотрѣніи ихъ, отдано было преимущество послѣднему изданію. Но такъ какъ цѣна изданія довольно вы-

сока—7 р. 50 к. за экземпляръ безъ подклейки на картонъ, а съ наклейкой будетъ стоить болѣе 10 рублей, то по мнѣнію законоучителей можно пріобрѣтать по 2, 3 экземпляра ежегодно и такимъ образомъ постепенно снабдить всѣ училища этими картинами.

Опредѣлено: представить о семъ на усмотрѣніе Земскаго Собранія.

34. Относительно веденія классныхъ журналовъ законоучитель Шмелевъ заявилъ письменно, что онъ не видитъ особой надобности въ веденіи ихъ; другіе законоучители высказали, что ихъ нелишне вести, дабы начальство могло изъ оныхъ усматривать дѣятельность законоучителей и могло надлежащимъ образомъ оцѣнивать труды каждаго; запись въ нихъ преподанныхъ уроковъ должна вестись самими законоучителями.

Постановлено: законоучители должны вести классные журналы по Закону Божію съ собственноручною отмѣткою въ нихъ содержанія уроковъ.

35. Инспекторъ народныхъ училищъ высказалъ, что ему нерѣдко приходилось встрѣчать въ школахъ, что ученики не могутъ отвѣчать напр. священныя исторіи безъ поддержки, даже подсказыванія законоучителя, а потому онъ просилъ о. законоучителей вести преподаваніе такъ, чтобы ученики по возможности въ отвѣтахъ обходились безъ помощи различныхъ, но часто излишнихъ вопросовъ законоучителей.

О. законоучители приняли это заявленіе къ руководству.

При чемъ законоучитель Пятницкій спросилъ: можно ли давать ученикамъ книги для заучиванія урока?

Законоучитель Смѣловъ высказалъ, что онъ не считаетъ нужнымъ давать ученику книги; урокъ, разсказан-

ный имъ, ученики повторяютъ нѣсколько разъ и могутъ запомнить.

Инспекторъ чувашскихъ школъ высказалъ, что такъ какъ предполагается въ инородческихъ школахъ ввести чтеніе священной исторіи на родномъ языкѣ, какъ особые уроки; то нѣтъ необходимости еще давать заучивать уроки, потому что учители должны читать священныя исторіи параллельно съ уроками Закона Божія.

Инспекторъ народныхъ училищъ высказалъ, что мнѣніе Инспектора чувашскихъ школъ можетъ быть вполнѣ примѣнимо въ среднихъ отдѣленіяхъ, гдѣ преподаваніе идетъ на родномъ языкѣ; когда же преподаваніе будетъ на русскомъ языкѣ, то надѣяться на одну память учениковъ весьма трудно: приходится запоминать исторіи не на своемъ языкѣ, не родными словами, выраженіями и оборотами;—а потому книга неизбѣжна; она какъ средство вспоминанія и повторенія. Если ученики будутъ заучивать учебникъ, то отъ этого еще нѣтъ большой бѣды; дѣти такъ бѣдны словами, выраженіями и оборотами, что безъ книжныхъ выраженій ученику было бы трудно и передать преподанное учителемъ. Поэтому мнѣ думается, что законоучитель, разсказывая урокъ, долженъ имѣть на глазахъ учебникъ, чтобы встрѣчающіяся тамъ несовсѣмъ понятныя выраженія сейчасъ же и объяснить, замѣнить другими, болѣе доступными. Вредъ отъ заученія учебника бываетъ тогда, когда ученики заучиваютъ книгу, не понимая содержанія.

ЗАНЯТІЯ 26 ІЮЛЯ.

36. Былъ заслушанъ докладъ коммисіи о выборѣ книгъ для чтенія въ русскихъ школахъ. Коммисія по

разсмотрѣніи книгъ для чтенія, употребляющихся въ училищахъ, нашла болѣе удобнымъ употреблять для класснаго чтенія въ младшемъ отдѣленіи тотчасъ послѣ прохожденія букваря Новую азбуку гр. Толстаго; когда ученики овладѣютъ достаточно механизмомъ чтенія, то приступитъ къ чтенію Роднаго Слова Ушинскаго годъ 1 параллельно съ книгою гр. Толстаго; въ среднемъ отдѣленіи Родное Слово г. 2 Ушинскаго и книгу для чтенія Паульсона; въ старшемъ отдѣленіи книги для чтенія Водовозова и Паульсона.

При выборѣ книгъ для класснаго чтенія коммиссія имѣла въ виду, что въ начальныхъ училищахъ на ряду съ различными реальными свѣдѣніями о природѣ и ея разнообразныхъ явленіяхъ слѣдуетъ знакомить дѣтей съ литературнымъ языкомъ, съ языкомъ русскихъ писателей; а поэтому на ряду съ книгой для чтенія Водовозова, которая по преимуществу отличается реальнымъ содержаніемъ, слѣдуетъ имѣть въ школѣ книгу для чтенія, составленную изъ сочиненій лучшихъ писателей какъ въ прозѣ, такъ и въ стихахъ. Такими книгами можно считать книгу для чтенія Паульсона и русскую хрестоматію Полеваго ч. 1, изъ которыхъ коммисія отдала предпочтеніе книгѣ Паульсона. Коммисія считаетъ, что можно было бы указать книгу, которая удовлетворяла бы обоимъ требованіямъ отъ классной книги для чтенія, именно книгу для чтенія Бунакова „Въ школѣ и дома“, но коммисія признала ее очень обширною для начальнаго училища и даже дорогой. При этомъ коммисія высказала желаніе, чтобы вновь выходящія книги для класснаго чтенія были высылаемы въ нѣкоторыя сельскія училища для ближайшаго ознакомленія съ ними и для выбора

изъ нихъ болѣе подходящихъ для употребленія въ училищахъ.

Инспекторъ народныхъ училищъ высказалъ, что чтеніе дѣловыхъ статей по книгамъ Ушинскаго и Водовозова слѣдуетъ чередовать съ литературными отрывками изъ книги для чтенія Паульсона; желательно, чтобы лучшія статьи ученики читали чаще—слѣдуетъ давать читать ихъ и домой, а стихотворенія заучивали на память.

Опредѣлено: принять докладъ коммисіи о книгахъ для чтенія въ русскихъ училищахъ; при чтеніи статей изъ лучшихъ писателей, обращать особенное вниманіе на усвоеніе учениками литературнаго языка и увеличить число заучиваемыхъ образцовыхъ стихотвореній; книги для чтенія Бунакова, Полеваго, Толстаго, Сердобольскаго желательно имѣть въ библіотекахъ училищъ, а также и вновь выходящія книги для чтенія.

37. Былъ заслушанъ докладъ коммисіи, составленной для выбора книгъ для чтенія въ инородческихъ училищахъ. Коммисія по разсмотрѣніи книгъ, употребляющихся въ училищахъ для чтенія, пришла къ заключенію, что Родное Слово годъ 1 и 2 Ушинскаго и книга для чтенія Водовозова по своему языку и содержанію не могутъ считаться примѣнимыми въ инородческихъ училищахъ и что болѣе цѣлесообразно было бы замѣнить ихъ книгами гр. Толстаго „Новая азкука“ и „Книги для чтенія“. Новая азбука богата содержаніемъ, расположеннымъ въ правильной постепенности отъ легкаго къ болѣе трудному и сложному, и наиболѣе подходящая въ ряду другихъ книгъ по складу языка для инородческихъ училищъ; книги для чтенія гр. Толстаго имѣютъ тоже преимущество предъ всѣми остальными книгами этого рода;—

почему коммисія и предлагаетъ ввести въ инородческихъ училищахъ означенныя книги гр. Толстаго для класснаго чтенія и обученія русскому языку. При этомъ коммисія сочла не лишнимъ добавить, что книгу Родное Слово Ушинскаго годъ 1 слѣдуетъ считать, какъ руководство для учителя при устныхъ бесѣдахъ при ознакомленіи учениковъ съ окружающими предметами.

Съ этимъ мнѣніемъ коммисіи Инспекторъ чувашскихъ школъ согласился; при этомъ онъ добавилъ, что хотя книга Родное Слово Ушинскаго годъ 1 и реальнаго содержанія, но въ ней есть подраздѣленія предметовъ на болѣе или менѣе искусственныя категоріи, которыя не всегда подходятъ къ понятію русскаго, а тѣмъ болѣе чувашскаго ребенка. Потомъ онъ присовокупилъ, что Новая азбука гр. Толстаго переведена на чувашскій языкъ, остается дѣло только за изданіемъ ея, что вѣроятно скоро и послѣдуетъ; по выходѣ ея изъ печати она будетъ разослана во всѣ чувашскія училища.

Опредѣлено: принять докладъ коммисіи о выборѣ книгъ для класснаго употребленія.

38. Было представлено на разсмотрѣніе Съѣзда росписаніе часовъ занятій, составленное коммисіей для инородческихъ училищъ.

Росписаній составлено 2—одно для училищъ, гдѣ будетъ введенъ четырехлѣтній курсъ съ двумя отдѣленіями и другое для училищъ съ такимъ же курсомъ, но съ тремя отдѣленіями; въ этихъ росписаніяхъ только обозначено число часовъ въ недѣлю на каждый предметъ, росписаніе же по днямъ коммисія предоставляетъ составить учителямъ и учительницамъ на мѣстѣ по ихъ усмотрѣнію.

По этимъ росписаніямъ положено занятій съ учителемъ:

а) для перваго рода училищъ:

ПРЕДМЕТЫ:	Первый годъ.		Второй годъ.	
	Первое отдѣленіе.	Третье отдѣленіе.	Второе отдѣленіе.	Четвертое отдѣленіе.
Законъ Божій.	3	3	3	3
Обученіе грамотѣ и устныя упражненія въ русскомъ языкѣ, . .	7	—	—	—
Чтеніе по-русски	—	3	4	3
Правописаніе	2	2	2	2
Чтеніе книгъ на родномъ языкѣ.	—	2	2	1
Ариѳметика	1	3	2	3
Чистописаніе	1	1	1	1
Славянское чтеніе	—	—	—	1
Итого въ недѣлю часовъ.	14	14	14	14

б) для втораго рода училищъ:

ПРЕДМЕТЫ:	Первое отдѣленіе.	Второе или третье отдѣленіе.	Четвертое отдѣленіе.
Законъ Божій	2	2	2
Обученіе грамотѣ и устныя упражненія въ русскомъ языкѣ.	5	—	—
Чтеніе по-русски.	—	3	3
Правописаніе	1	1	1
Чтеніе книгъ на родномъ языкѣ . .	—	1	1
Ариѳметика	1	2	2
Славянское чтеніе	—	—	1
Итого въ недѣлю часовъ	9	9	10

Самостоятельныя занятія расположены слѣдующимъ образомъ:

а) въ училищахъ перваго рода:

ЗАНЯТІЯ:	Первый годъ.		Второй годъ.	
	Первое отдѣленіе.	Третье отдѣленіе.	Второе отдѣленіе.	Четвертое отдѣленіе.
Письменныя упражненія:				
По русскому языку	—	6	5	5
— ариѳметикѣ	3	3	3	3
Переводы съ русскаго	—	2	2	2
Письмо.	6	—	1	—
Черченіе	2	—	—	—
Чтеніе книгъ на родномъ языкѣ.	—	—	—	1
Итого въ недѣлю часовъ.	11	11	11	11

б) въ училищахъ втораго рода:

ЗАНЯТІЯ:	Первое отдѣленіе.	Второе и третье отдѣленіе.	Четвертое отдѣленіе.
Письменныя упражненія:			
По русскому языку	—	6	5
— ариѳметикѣ	6	4	4
Переводъ съ русскаго языка. . . .	—	4	4
Письмо.	8	2	2
Черченіе	3	—	—
Чтеніе книгъ на родномъ языкѣ . .	—	1	1
Итого въ недѣлю часовъ	17	17	16

По разсмотрѣніи распредѣленій занятій на недѣлю было опредѣлено: принять составленное коммисіей росписаніе числа уроковъ въ недѣлю на каждый предметъ; распредѣленіе же этихъ уроковъ по днямъ и часамъ предоставить самимъ учителямъ и учительницамъ составить на мѣстѣ, смотря по мѣстнымъ условіямъ и по соглашенію съ законоучителями.

Инспекторъ чувашскихъ школъ И. Я. Яковлевъ заявилъ, что домашнія обстоятельства и работы, производящіяся въ Симбирской чувашской школѣ, побуждаютъ

его, къ крайнему сожалѣнію, оставить Съѣздъ ранѣе окончанія занятій.

ЗАНЯТІЯ 27 ІЮЛЯ.

Утреннее засѣданіе.

39. Былъ заслушанъ докладъ подготовительной коммисіи, разсматривающей программу правописанія для русскихъ и чувашскихъ училищъ. Коммисія по обсужденіи приняла слѣдующую программу правописанія по отдѣленіямъ:

2-й годъ ученія для инородцевъ и 1-й годъ ученія для русскихъ.

Упражнять учениковъ въ письмѣ словъ многосложныхъ, пріучать къ различенію твердыхъ окончаній словъ отъ мягкихъ, упражнять въ письмѣ словъ, въ которыхъ буквы ъ и ь пишутся въ срединѣ, пріучать къ различенію звуковъ ы и и, познакомить съ употребленіемъ буквъ э, ё, а, я, и, й, у, ю, пріучать различать въ словахъ два одинаковые звука, стоящіе рядомъ, а также какъ можно чаще пріучать (чувашъ) къ различенію тѣхъ звуковъ, которыхъ нѣтъ въ чувашской азбукѣ, такъ какъ инородцы смѣшиваютъ произношеніе буквъ б и п, в и ф, г, к и х, д и т, з и с, ж и ш, объяснить, что послѣ г, к, х, ж, ч, ш, щ, не пишется буква ы, а пишется и, объяснить, что послѣ шипящихъ хотя и слышатся я, ю, но пишутся а, у, познакомить съ употребленіемъ прописной буквы въ собственныхъ именахъ, послѣ точки и въ началѣ рѣчи.

3-й годъ ученія для инородцевъ и 2-й годъ для русскихъ.

Объяснить всѣ случаи употребленія заглавной буквы, употребленіе и и і и употребленіе предлоговъ (съ употребленіемъ предлоговъ предъ именами можно знакомить еще въ предъидущемъ отдѣленіи; сообщить объ употребленіи буквы ѣ въ концѣ словъ, въ корняхъ наиболѣе употребительныхъ словъ и въ степеняхъ сравненія; знакомить съ письмомъ чиселъ прописью, съ переносомъ словъ, съ окончаніемъ родительнаго падежа въ именахъ прилагательныхъ и числительныхъ и въ мѣстоименіяхъ, съ письмомъ словъ, въ которыхъ не слышно нѣкоторыхъ согласныхъ, напр. сердце, счастье, солнце и т. п., и словъ съ сомнительными согласными.

4-й годъ ученія для инородцевъ и 3-й годъ ученія для русскихъ.

Знакомить съ употребленіемъ знаковъ препинанія: точки, запятой и знака вопроса, съ правописаніемъ глаголовъ въ неопредѣленномъ и изъявительномъ наклоненіяхъ, съ окончаніемъ именъ прилагательныхъ по родамъ (для инородцевъ). Сверхъ указанныхъ могутъ быть сообщаемы и другія правила только тогда, когда ученики хорошо усвоятъ перечисленныя въ программѣ правила.

По разсмотрѣніи программы было постановлено: принять составленную коммисіей программу правописанія.

Инспекторъ училищъ просилъ коммисію высказать, какому руководству при обученіи правописанію коммисія отдаетъ предпочтеніе—Азбукѣ правописанія Тихомирова или Урокамъ правописанія Пуцыковича.

Коммисія высказалась за руководство Пуцыковича, которое и принято Съѣздомъ къ употребленію въ училищахъ.

40. Разсматривалось распредѣленіе еженедѣльныхъ уроковъ для русскихъ училищъ, составленное подготоготовительной коммисіей, состоящей изъ учителей рус-

скихъ училищъ. При составленіи распредѣленія, коммисія имѣла въ виду, что число учебныхъ часовъ принято 28 въ недѣлю и что училище имѣетъ одного учителя при законоучителѣ.

По этому распредѣленію положено въ недѣлю съ учителемъ:

ПРЕДМЕТЫ:	Младшее отдѣленіе.	Среднее отдѣленіе.	Старшее отдѣленіе.
Законъ Божій	2	2	2
Русское чтеніе	2	2	2
Правописаніе.	2	2	2
Ариѳметика	2	2	3
Славянское чтеніе	1	—	—
Чистописаніе.	—	1	1
Итого въ недѣлю часовъ	9	9	10

На самостоятельныя занятія положено:

ЗАНЯТІЯ:	Младшее отдѣленіе.	Среднее отдѣленіе.	Старшее отдѣленіе.
Письменныя упражненія по русскому языку	4	5	5
„ по ариѳметикѣ	3	4	4
Самостоятельное чтеніе	3	4	3
Чистописаніе.	4	4	4
Черченіе	3	—	—
Итого въ недѣлю часовъ	17	17	16

Если въ училищѣ каждое отдѣленіе имѣетъ особаго учителя, то по мнѣнію коммисіи уроки слѣдуетъ распредѣлить такъ: на Законъ Божій 2 часа, на чтеніе, правописаніе и ариѳметику по 6 часовъ, на славянское чтеніе 3 часа и на чистописаніе 5 часовъ, итого 28 часовъ, въ недѣлю. Распредѣленіе числа еженедѣльныхъ уроковъ для училищъ при 3 отдѣленіяхъ съ 2 учителями коммисія отказалась составить и полагаетъ, что такое распредѣле-

ніе можетъ быть составлено только по мѣстнымъ условіямъ и по соглашенію между собой учителей, но примѣнительно къ только что приведенному распредѣленію еженедѣльныхъ уроковъ.

По разсмотрѣніи росписанія еженедѣльныхъ уроковъ для русскихъ училищъ опредѣлено: принять его къ руководству при составленіи росписаній, распредѣленіе же занятій по днямъ и часамъ предоставить самимъ учителямъ и учительницамъ.

Инспекторъ училищъ высказалъ, что Съѣздъ выработалъ въ своихъ коммисіяхъ распредѣленія еженедѣльныхъ уроковъ по предметамъ и по отдѣленіямъ; учители и учительницы должны смотрѣть на эти росписанія, какъ на нормальныя, но не обязательныя для буквальнаго исполненія. Очень легко можетъ быть, что одинъ предметъ у учителя идетъ весьма успѣшно, другой же идетъ туго, такъ что учитель можетъ считать необходимымъ увеличить занятія по 2-му предмету, а по первому сократить число положенныхъ часовъ; по мнѣнію Инспектора училищъ, сдѣлать такое измѣненіе въ росписаніи учитель всегда въ правѣ. Но представляя учителямъ и учительницамъ право допускать отступленіе отъ принятаго росписанія, Инспекторъ училищъ просилъ не измѣнять его часто, по произволу.

41. Прочитанъ былъ докладъ учителя Левитскаго о томъ, какія могутъ быть даваемы самостоятельныя работы ученикамъ, оставшимся на 4 повторительный курсъ въ русскихъ училищахъ.

Въ докладѣ значится, что повторительный курсъ не составляетъ особой группы; занятія этого отдѣленія должны состоять въ слѣдующемъ:

По Закону Божію: чтеніе священной исторіи по книгѣ болѣе подробной, чѣмъ учебникъ; чтеніе книгъ, гдѣ объясняются обряды при совершеніи таинствъ, гдѣ дается понятіе о храмѣ Божіемъ и священныхъ предметахъ, находящихся въ храмѣ или употребляющихся при богослуженіи, и др.

По чтенію: Ученикамъ 4 года должно давать книги для чтенія большаго содержанія, чѣмъ классныя книги для чтенія, напр. „Въ школѣ и дома“ Бунакова, хрестоматіи Полеваго, Басистова и др. Для обогащенія языка слѣдуетъ давать заучивать стихотворенія разныхъ писателей. Слѣдуетъ пріучать читать рукописное; для этого учители должны стараться добывать изъ разныхъ мѣстъ различныя дѣловыя и офиціальныя бумаги для прочтенія; также письма или учителя, или домашнія учениковъ могутъ быть прочитаны, если содержаніе ихъ можетъ это допускать. На славянское чтеніе слѣдуетъ тоже обратить большое вниманіе.

По письму: слѣдуетъ пріучать составлять дѣловыя бумаги, какъ то: различныя условія и росписки, встрѣчающіяся въ крестьянскомъ быту; писаніе писемъ къ роднымъ, друзьямъ и лицамъ, къ которымъ должно относиться съ почтеніемъ; письменное изложеніе прочитанныхъ статей, сочиненія на легкія, доступныя по содержанію темы.

По ариѳметикѣ: рѣшенія устно и на счетахъ задачъ, взятыхъ изъ крестьянской жизни—промышленной и торговой; письменное изложеніе рѣшенія задачъ.

По выслушаніи доклада Съѣздъ постановилъ: принять къ руководству перечисленныя въ докладѣ самостоятельныя работы для учениковъ повторительнаго класса.

42. На это засѣданіе прибылъ Чебоксарскій уѣздный врачъ С. М. Вишневскій, которому разрѣшено Г. Попечителемъ Казанскаго Учебнаго Округа, по ходатайству Директора училищъ, прочитать нѣсколько лекцій по школьной гигіенѣ.

Врачъ С. М. Вишневскій прочиталъ нѣсколько лекцій о составѣ воздуха въ жилыхъ и классныхъ комнатахъ, о средствахъ къ его очищенію; о пищѣ и питьѣ вообще и въ частности учениковъ, живущихъ въ училищахъ; объ одеждѣ вообще и объ обращеніи съ платьемъ въ классныхъ комнатахъ, чтобы сохранить чистоту воздуха въ училищномъ помѣщеніи; о теплѣ и освѣщеніи училищныхъ комнатъ; о школьной мебели и шрифтѣ печатныхъ книгъ; о возрастѣ дѣтей для пріема въ училища; въ заключеніе С. М. Вишневскій просилъ учителей и учительницъ стараться распространять среди населенія, особенно чувашскаго, сообщенныя имъ хотя и краткія, но все таки существенныя положенія гигіены вообще, а также принимать мѣры къ содержанію училищныхъ помѣщеній соотвѣтственно гигіеническимъ требованіямъ.

Учители и учительницы съ большимъ вниманіемъ выслушали прочитанныя лекціи о гигіенѣ и выразили лектору глубокую благодарность за его теплое вниманіе къ преподавателямъ и преподавательницамъ, выразившееся въ его добровольномъ желаніи познакомить ихъ съ весьма важными для школы положеніями гигіены.

Вечернее засѣданіе.

43. Инспекторъ училищъ обратилъ особенное вниманіе учителей и учительницъ на мысли, высказанныя

С. М. Вишневскимъ о тѣхъ условіяхъ, какимъ долженъ удовлетворять ученическій столъ. Имъ указано, что высота скамьи у стола должна быть такова, чтобы нижняя часть ноги доставала пола и могла свободно опираться на полъ, чтобы внутренній край стола былъ не выше средины между ложечкой и пупкомъ и наконецъ чтобы не было разстоянія между столомъ и скамьей, а еще лучше, если скамья можетъ подходить подъ внутренній край стола на вершокъ и болѣе. Для выполненія послѣдняго условія, Инспекторъ училищъ высказалъ, необходимо или столы устраивать двухмѣстныя, или верхнюю часть стола сдѣлать подвижной, т. е. или она могла бы подниматься на шалнерахъ, или вдвигаться въ столъ, чтобы можно было ученику свободно стоять за столомъ во время отвѣта. Столы 2-го устройства неудобны въ сельскихъ училищахъ, такъ какъ ученики, обращаясь вообще небрежно съ мебелью, легко ломаютъ верхнія доски; для столовъ 1-го устройства необходимо имѣть особые шалнеры, чтобы они не выдавались поверхъ стола; а такихъ шалнеръ въ продажѣ не встрѣчается; наконецъ съ этими приспособленіями стоимость стола значительно возвысится.

Въ виду этого Инспекторъ училищъ рекомендовалъ Съѣзду образцы ученическихъ столовъ, помѣщенные въ 3 № журнала Начальный Учитель за текущій годъ; въ этихъ столахъ верхняя доска вся сплошная, разстояніе между столомъ и скамьей менѣе 1 вершка; вмѣсто спинки Инспекторъ училищъ рекомендуетъ придѣлывать у столовъ наклонныя доски, на которыя ученики, сидящіе за передними столами, могли бы опираться своими спинами. Съ такими примѣненіями можно заказать столы за невысокую плату. Образцы столовъ изображены на приложеніи.

44. Былъ предложенъ вопросъ объ устройствѣ во многолюдныхъ училищахъ послѣобѣденныхъ занятій съ особымъ учителемъ.

Учитель Бронниковъ высказалъ, что таковыя занятія осуществить весьма затруднительно по многимъ причинамъ: 1) Очень многіе ученики—человѣкъ 20—40 живутъ въ классной же комнатѣ; куда приходится ихъ убирать во время класса, если часть ихъ должна будетъ заниматься послѣ обѣда? Если они останутся въ училищѣ, то надо будетъ имъ давать работу и наблюдать за ихъ поведеніемъ; да и ученики, которые должны учиться послѣ обѣда, будутъ приходить еще до окончанія дообѣденныхъ занятій; зимой нельзя не пустить ихъ въ классъ, а тогда они будутъ очень мѣшать учителю даже только своими входами и выходами; заставлять ихъ ходить во время нельзя, по неимѣнію у нихъ часовъ. 2) Если на дообѣденные уроки положить 4 часа и кончать занятія къ 1-му часу то на послѣобѣденныя занятія придется назначить время съ 1 часу до 5 часовъ вечера,—а осенью и зимой въ 5 часовъ бываетъ темно, и учениковъ держать такъ долго весьма неудобно: дѣти боятся ходить въ такое время по улицамъ. 3) Сокращается количество учебныхъ занятій болѣе, чѣмъ на 1 часъ ежедневно, что не можетъ остаться безъ ущерба дѣлу.

Учитель Аристовскій: Введеніе послѣобѣденныхъ занятій неудобно и для учащихся, которые уходятъ ночевать домой: такъ какъ послѣ обѣда занятія продолжаются до вечера, то мальчикамъ, которые приходятъ въ училище изъ ближнихъ деревень, доведется возвращаться домой ночью, что даже и опасно. Въ примѣненіи къ своему училищу учитель Аристовскій предложилъ слѣдующее: нельзя ли ходатайствовать предъ Земской Управой

или предъ Никольскимъ волостнымъ правленіемъ о томъ, чтобы правленіе уступило въ нижнемъ этажѣ одну комнату для классныхъ занятій, что для правленія вполнѣ возможно сдѣлать, потому что домъ правленія весьма обширный и заключаетъ въ себѣ нѣсколько комнатъ, которыя остаются безъ всякаго употребленія.

Инспекторъ училищъ согласился возбудить ходатайство, въ случаѣ назначенія въ Карачевское училище помощника учителя, объ отведеніи въ волостномъ правленіи особой комнаты для занятій помощника учителя.

Съ мнѣніями уч. Аристовскаго и Бронникова о неудобствѣ послѣобѣденныхъ занятій согласились и другіе учители.

45. Былъ прочитанъ составленный подготовительной коммисіей списокъ самостоятельныхъ работъ по русскому языку:

1-й годъ ученія для инородцевъ.

Черченіе линій, письмо элементовъ и буквъ.

Выборка знакомыхъ буквъ изъ розданныхъ ученикамъ карточекъ подвижной азбуки.

Составленіе словъ изъ розданныхъ карточекъ и письмо составленныхъ словъ.

Письмо на память гласныхъ и согласныхъ буквъ.

Письмо названій окружающихъ предметовъ или изображенныхъ на картинахъ, предварительно объясненныхъ.

2-й годъ.

Письменный переводъ прочитанныхъ и объясненныхъ русскихъ словъ и маленькихъ предложеній на родной языкъ.

Писаніе словъ съ буквами ъ и ь на концѣ и въ серединѣ.

Писаніе словъ, имѣющихъ букву і.

Списываніе съ книгъ словъ и фразъ съ обозначеніемъ удареній или съ отдѣленіемъ слоговъ.

Писаніе названій чиселъ до 50.

Подъискиваніе къ даннымъ предметамъ дѣйствій и качествъ и наоборотъ.

Писаніе видимыхъ учениками предметовъ на дворѣ, въ саду, въ полѣ и т. п.

Придумываніе и писаніе краткихъ предложеній.

Распредѣленіе предметовъ по родамъ и видамъ, писаніе фразъ примѣнительно къ образцамъ подобныхъ задачъ, находящимся въ Родномъ Словѣ Ушинскаго г. 1.

Чтеніе про себя.

3-й годъ.

Перечисленіе частей предметовъ, объясненныхъ учителемъ.

Писаніе словъ и примѣровъ на извѣстныя правила орѳографіи.

Составленіе распространенныхъ предложеній по вопросамъ.

Писаніе на память стихотвореній и исправленіе ихъ по книгѣ.

Описаніе даннаго предмета по вопросамъ.

Упражненія въ спряженіи глаголовъ.

Чтеніе про себя.

Переписка исправленной диктовки и выписка исправленныхъ ошибокъ.

Писаніе названій чиселъ произвольной величины.

Самостоятельныя письменныя упражненія, образцы

которыхъ помѣщены въ Родномъ Словѣ годъ 2 Ушинскаго от. III.

4-й годъ.

Самостоятельное чтеніе.

Заучиваніе стихотвореній (что можетъ быть допущено и въ 3-мъ году).

Описаніе предметовъ или явленій по плану учителя.

Изложеніе прочитанной статьи.

Сравненіе явленій или предметовъ, объясненныхъ на урокѣ.

Сочиненія на темы, взятыя изъ жизни дѣтей.

Составленіе писемъ, приговоровъ, прошеній, условій, росписокъ и прочихъ дѣловыхъ бумагъ, встрѣчающихся въ сельской жизни.

Переводъ съ славянскаго на русскій.

Переводъ съ инородческаго языка на русскій.

Письмо названій чиселъ.

При разсмотрѣніи списка Инспекторъ училищъ просилъ учителей и учительницъ обратить вниманіе на изобиліе матеріала для самостоятельныхъ работъ въ Родномъ Словѣ Ушинскаго г. 1 и 2; по его мнѣнію, всѣ помѣщенныя тамъ задачи должны быть исполнены учениками; при выполненіи этихъ работъ, составленныхъ въ систематическомъ порядкѣ, не слѣдуетъ спѣшить; если ученики дурно выполнили данную имъ работу, то по объясненіи неудовлетворительности ея слѣдуетъ снова задать на слѣдующій разъ ту же работу, пока ученики не выполнятъ ее достаточно хорошо.

На самостоятельныя работы, можетъ быть, нѣкоторые склонны смотрѣть, какъ на работы, которыя даются

только для того, чтобы занять учениковъ въ то время, когда учитель занимается съ другимъ отдѣленіемъ. Нельзя принять такой взглядъ. Ученики сельскихъ училищъ почти не имѣютъ возможности готовить дома уроки, особенно письменные—и семья мѣшаетъ, и свѣту особаго нѣтъ, и мѣста не найдется; поэтому то, что учитель желалъ бы дать ученикамъ приготовить дома, должно быть приготовляемо въ классѣ. Слѣдовательно, самостоятельныя работы слѣдуетъ приравнивать къ домашнимъ занятіямъ; онѣ должны быть тоже уроками, на которыхъ ученики повторяютъ пройденное и упражняются въ примѣненіи пріобрѣтенныхъ знаній. Смотря на эти занятія съ такой точки зрѣнія, необходимо выбирать самостоятельныя работы въ связи съ содержаніемъ уроковъ, чтобы ученики могли въ скоромъ времени, если не сейчасъ же, примѣнять преподанное къ дѣлу.

Опредѣлено: принять списокъ самостоятельныхъ работъ и задавать самостоятельныя работы въ связи съ даваемыми уроками; на упражненія, заключающіяся въ Родномъ Словѣ Ушинскаго, обратить особенное вниманіе.

46. Была представлена составленная подготовительной коммисіей программа обученія письму, по которой положено пройдти:

1-й годъ (для русскихъ).

Черченіе горизонтальныхъ и вертикальныхъ линій; черченіе наклонныхъ прямыхъ, кривыхъ и овальной.

Письмо элементовъ—волосныхъ черточекъ, наклонной прямой, волосной съ наклонной прямой, наклонной, закругленной снизу, сверху, и сверху и снизу; письмо

полуовалов съ нажимомъ съ правой и лѣвой сторонъ и овалов съ нажимомъ съ лѣвой стороны; письмо петель верхней и нижней, волнистой мелкой, пламевидной и волнистой глубокой; письмо буквъ и цыфръ въ генетическомъ порядкѣ; письмо прописныхъ буквъ. Сперва ученики учатся писать на доскѣ, а потомъ на бумагѣ по 2 графамъ и по сѣткѣ.

2-й годъ.

Письмо строчныхъ и прописныхъ буквъ въ алфавитномъ порядкѣ по двумъ строкамъ безъ сѣтки крупнымъ и среднимъ шрифтомъ; письмо отдѣльныхъ словъ и короткихъ фразъ.

3-й годъ.

Письмо среднимъ и мелкимъ шрифтомъ буквъ, словъ и фразъ; письмо по одной линіи и безъ линій по транспаранту; письмо мелкимъ подчеркомъ подъ диктовку.

При семъ коммисія дополнила, что инородцы въ теченіе 1 года ученія при 4-хлѣтнемъ курсѣ должны по чистописанію проходить тоже, что положено на 1-й годъ для русскихъ, чтобы не имѣть раздѣленій въ письмѣ между учениками одного года.

Опредѣлено: принять программу обученія письму.

47. Былъ прочитанъ докладъ, составленный подготовительной коммисіей о сводныхъ урокахъ, въ коемъ значится:

Сводные уроки могутъ быть допущены по чистописанію, провѣрочной диктовкѣ, ариѳметикѣ и славянскому чтенію; совмѣстные уроки могутъ быть въ младшемъ отдѣленіи со среднимъ или въ среднемъ со старшимъ

отдѣленіемъ. Напр., письмо подъ тактъ можетъ быть въ младшемъ отдѣленіи въ одно время съ среднимъ; въ младшемъ отдѣленіи пишутъ на аспидныхъ доскахъ, а въ среднемъ на бумагѣ. Провѣрочная диктовка можетъ быть ведена совмѣстно въ старшемъ и среднемъ отдѣленіи. Можетъ быть допущенъ сводный урокъ по ариѳметикѣ въ среднемъ и старшемъ отдѣленіи такимъ образомъ: въ одномъ отдѣленіи задачи могутъ рѣшаться устно или письменно, а въ другомъ тѣ же задачи могутъ рѣшаться на счетахъ. Можно допустить славянское чтеніе такимъ образомъ: когда читаютъ текстъ ученики средняго отдѣленія, ученики старшаго отдѣленія могутъ сообщать переводъ прочитаннаго стиха; по прочтеніи цѣльнаго отрывка ученики старшаго отдѣленія должны разсказать прочитанное по-русски.

По обсужденіи опредѣлено: ввести по возможности сводные уроки и рекомендовать законоучителямъ примѣнять сводные уроки и по закону Божію по ихъ усмотрѣнію.

48. Было сужденіе о распредѣленіи преподаванія ариѳметики по отдѣленіямъ.

Учители заявили, что они въ старшемъ отдѣленіи прошли съ учениками всѣ дѣйствія надъ простыми и именованными числами.

Учитель Левитскій высказалъ, что въ старшемъ отдѣленіи слѣдуетъ пріучать учениковъ рѣшать задачи на именованныя числа безъ всякой поддержки учителя, самостоятельно, особенно нетрудныя, съ чѣмъ согласились и другіе учители и учительницы.

Посему постановлено: въ старшемъ, выпускномъ отдѣленіи ученики должны знать всѣ дѣйствія надъ простыми и именованными числами и умѣть рѣшать

самостоятельно, безъ помощи учителя, нетрудныя задачи надъ именованными числами.

Затѣмъ Инспекторъ училищъ предложилъ Съѣзду высказать, что проходится по ариѳметикѣ въ среднемъ отдѣленіи.

Учитель Бронниковъ и учительница Попова высказали, что у нихъ въ среднемъ отдѣленіи проходятся 2 дѣйствія и рѣшаются умственно задачи на числа 50—100.

Учитель Шумиловъ высказалъ, что у него ученики средняго отдѣленія рѣшаютъ задачи на всѣ дѣйствія надъ числами первой сотни.

Учитель Левитскій внесъ слѣдующее мнѣніе о занятіяхъ по ариѳметикѣ въ среднемъ отдѣленіи: При преподаваніи ариѳметики мною на первыхъ порахъ былъ испытываемъ методъ Грубе по руководству Паульсона; но скоро мнѣ пришлось убѣдиться, что по этому руководству не успѣешь исполнить всей программы по кропотливости дѣла при изученіи чиселъ первой сотни. Евтушевскій хотя быстрѣе и занимательнѣе изучаетъ первую сотню, однако, примѣняя къ дѣлу буквально всѣ пріемы и продѣлывая надъ числами всѣ его упражненія, я замѣтилъ:

1) Кончить изученіе чиселъ 1 сотни удавалось мнѣ не въ первую половину 2-го года ученія, а въ концѣ 2-го года при занятіи съ однимъ отдѣленіемъ.

2) Продѣлываніе всѣхъ упражненій, предлагаемыхъ Евтушевскимъ, при изученіи чиселъ 1 сотни (я не говорю относительно первыхъ 2 десятковъ) оказывалось иногда плодотворнымъ на очень слабыхъ ученикахъ, но не занимательнымъ для большей половины учениковъ.

3) Чтобъ успѣть въ 3-й годъ исполнить программу,

мнѣ приводилось весь матеріалъ 2 полугодія 2-го года изъ Методики Евтушевскаго выпускать и прямо приступать къ изученію дѣйствій надъ простыми числами.

На основаніи вышеизложеннаго, я долженъ былъ отступить отъ примѣненія методики ариѳметики Евтушевскаго въ цѣломъ видѣ и вести дѣло слѣдующимъ образомъ: Когда я замѣчалъ при изученіи чиселъ 1 сотни, что ученики достаточно навыкли въ сочетаніи чиселъ и въ рѣшеніи умственныхъ задачъ и усвоили выводы дѣйствій, я приступалъ къ изученію нумераціи до 10000; отношеніе 10 къ 100, 100 къ 1000 и т. д. я уяснялъ посредствомъ счетовъ. Съ этого времени уроки ариѳметики у меня двоились на уроки изученія дѣйствій надъ большими числами и на уроки изученія чиселъ 1 сотни. При изученіи чиселъ далѣе 50 я рѣдко прибѣгалъ къ комбинированію чиселъ, а довольствовался часто устнымъ рѣшеніемъ задачъ и составленіемъ табличекъ на каждое кратное число. Къ концу 2 года, держась такого порядка, я достигалъ того, что ученики изучили числа 1 сотни, усвоивали первыя 3 дѣйствія надъ числами до 10000 и дѣленіе на однозначныя числа и рѣшали сложныя задачи изъ задачника Евтушевскаго на простыя числа. Весь 3-й годъ, слѣдовательно, оставался на окончаніе дѣленія и изученіе дѣйствій надъ составными именованными числами. При рѣшеніи задачъ желательно имѣть еще другой задачникъ, кромѣ задачника Евтушевскаго, потому что Евтушевскій почему то избѣгаетъ многомилліонныхъ чиселъ, и условія задачъ Евтушевскаго недостаточно разнообразны.

Учитель Аристовскій высказалъ, что указанное уч. Левитскимъ пройдти невозможно въ инородческихъ училищахъ,—нельзя успѣть.

Инспекторъ училищъ высказалъ, что многими взглядами уч. Левитскаго можно воспользоваться; напр., онъ проходитъ параллельно изученіе чиселъ въ предѣлахъ 1 сотни и изученіе дѣйствій надъ большими числами. Инспекторъ училищъ думаетъ, что можно изученіе нумераціи начать съ начала 2-го года ученія. Сперва учитель пріучаетъ учениковъ считать цѣлыми десятками и заставляетъ писать ихъ; затѣмъ переходитъ къ сотнямъ— знакомитъ съ изображеніемъ 1 сотни и пріучаетъ считать сотнями и изображать ихъ; кратныя отношенія между этими 3 разрядами чиселъ ученики легко могутъ усвоить, только слѣдуетъ учителю упражнять въ опредѣленіи отношеній сначала въ простѣйшихъ случаяхъ, а потомъ и въ болѣе сложныхъ. Затѣмъ слѣдуетъ знакомить учениковъ со счетомъ въ предѣлахъ каждаго десятка и каждой сотни съ изображеніемъ чиселъ. По усвоеніи нумераціи въ предѣлахъ 1000 учитель постепенно знакомитъ съ новыми разрядами чиселъ. Понятія объ единицахъ перваго, втораго и т. д. разрядовъ могутъ быть даны въ послѣдній годъ ученія при объясненіи нумераціи высшихъ предѣловъ. Инспекторъ училищъ думаетъ, что еще въ младшемъ отдѣленіи можно знакомить учениковъ съ нумераціей чиселъ первой сотни; онъ замѣчалъ при осмотрахъ училищъ, что ученики младшаго отдѣленія довольно легко усвоиваютъ нумерацію даже до 1000; въ виду чего онъ рекомендуетъ учителямъ и учительницамъ не откладывать объясненіе нумераціи до 2 года, а постепенно знакомить учениковъ младшаго отдѣленія съ первыхъ же недѣль ученія съ нумераціей чиселъ въ предѣлахъ 100 и далѣе.

Съ мнѣніемъ Инспектора училищъ объ изученіи нумераціи согласились всѣ учители и учительницы.

Что касается до изученія чиселъ 1 сотни во 2-мъ году ученія, то достаточно изучить болѣе или менѣе обстоятельно кратныя числа и изъ нихъ преимущественно тѣ, кои находятся въ таблицѣ умноженія или имѣютъ много дѣлителей, такихъ чиселъ наберется не болѣе 40; при изученіи ихъ слѣдуетъ обратить болѣе вниманія на дѣлимость ихъ на другія числа и на составъ ихъ изъ дѣлителей, чтобы нагляднѣе познакомить дѣтей во время прохожденія этого курса съ понятіями объ умноженіи, дѣленіи на части, содержаніи одного числа въ другомъ и кратномъ отношеніи чиселъ; сообразно съ этимъ должны даваться и самостоятельныя работы. Въ то же время необходимо знакомить учениковъ съ пріемами умственныхъ вычисленій надъ числами; въ Методикѣ Евтушевскаго указывается (изд. 9, стр. 195), чтобы всѣ вычисленія производились на основаніи десятичной системы счисленія, приводя вычисленія къ дѣйствіямъ надъ десятками и единицами, причемъ указаны и образцы вычисленій на всѣ дѣйствія.

Къ ознакомленію учениковъ съ производствомъ ариѳметическихъ дѣйствій учитель долженъ постепенно переходить. Возьмемъ примѣръ: пусть при изученіи числа 3-го десятка предложена была задача, рѣшеніе которой записано строками; учитель затѣмъ изъ этой же задачи беретъ условіе, разрѣшаемое сложеніемъ, и объясняетъ ученикамъ, что въ ариѳметикѣ принято дѣйствіе сложенія производить и другимъ способомъ, именно складывая числа, подписавъ ихъ одно подъ другимъ, и на сложеніи двухзначныхъ чиселъ учитель сообщаетъ всѣ правила производства сложенія. Когда ученики достаточно поймутъ механизмъ сложенія и такъ какъ въ это время ученики могутъ проходить нумерацію сотенъ,

то учитель совершенно кстати можетъ предложить подобнымъ же образомъ сдѣлать сложеніе 3-хзначныхъ чиселъ, что, я думаю, ученики исполнятъ довольно легко; если ученики къ тому времени знаютъ нумерацію тысячъ, то можетъ быть предлагаемо ученикамъ сложеніе и на 4-хзначныя числа. Когда ученики достаточно овладѣютъ сложеніемъ, учитель подобнымъ же образомъ беретъ условіе, разрѣшаемое вычитаніемъ, и объясняетъ ученикамъ правила производства вычитанія надъ двухзначными, а потомъ 3 и 4-значными числами. Такимъ же образомъ учитель можетъ познакомить учениковъ съ производствомъ умноженія и дѣленія на однозначныя числа, а потомъ и на 2-хзначныя, если позволитъ учителю время.

Принявъ такую систему занятій, учитель параллельно ведетъ изученіе чиселъ 1 сотни и знакомитъ съ механизмомъ ариѳметическихъ дѣйствій надъ большими числами.

Опредѣлено: предложенный Инспекторомъ училищъ способъ преподаванія ариѳметики въ среднемъ отдѣленіи принять къ руководству и къ примѣненію; знакомство съ именованными числами въ среднемъ отдѣленіи не должно быть обязательнымъ.

Потомъ было предложено Съѣзду высказать, что должно быть проходимо по ариѳметикѣ въ младшемъ отдѣленіи.

По обсужденіи было принято: познакомить учениковъ съ нумераціей до сотни и далѣе, смотря по успѣхамъ учениковъ, и изучить первыя 20 чиселъ; изученіе чиселъ начинать не съ 1, 2, 3...., а съ 6, и только съ слабо развитыми учениками начинать съ 4; при изученіи чиселъ слѣдуетъ начинать одновременно и знакомство съ цыфрами, а не отдѣлять, какъ это рекомендуется

Евтушевскимъ, изученіе числа на предметахъ отъ изученія числа на цыфрахъ; при изученіи чиселъ можно опустить простыя числа 11, 13, 17 и 19, употребивъ болѣе времени на кратныя числа.

Къ постановленію сему Инспекторъ училищъ присовокупилъ, что сверхъ письменнаго изображенія рѣшенія задачъ строками можно знакомить и въ этомъ отдѣленіи учениковъ съ правилами производства дѣйствій, подписывая числа одно подъ другимъ; такъ какъ въ этомъ отдѣленіи предполагается проходить нумерацію до сотни и далѣе, то будетъ удобно и доступно для пониманія учениковъ знакомить съ вычисленіями на высшіе десятки и даже сотни; можно достичь того, что ученики еще въ младшемъ отдѣленіи усвоятъ механизмъ первыхъ двухъ дѣйствій надъ 3-хзначными числами. Но подобныя свѣдѣнія учитель можетъ сообщать въ томъ случаѣ, если позволитъ время и состояніе знаній учениковъ.

Такъ какъ въ инородческихъ школахъ принятъ 4-хлѣтній курсъ, то все, что постановлено относительно младшаго отдѣленія, должно относиться ко 2-му году ученія; что же касается до перваго года ученія инородцевъ, то было принято вести въ этомъ отдѣленіи подготовительныя занятія по ариѳметикѣ на родномъ языкѣ, дабы можно было въ слѣдующемъ году вести болѣе систематично и по-русски преподаваніе ариѳметики.

49. Былъ прочитанъ списокъ самостоятельныхъ работъ по ариѳметикѣ, составленный подготовительной комисіей.

По разсмотрѣніи, списокъ самостоятельныхъ работъ по ариѳметикѣ былъ принятъ. По этому списку могутъ быть даваемы слѣдующія работы ученикамъ для занятій безъ учителя:

1-й и 2-й годъ ученія (для инородцевъ).

Изображеніе чиселъ крестиками, кружками, числовыми фигурами и цыфрами.

Разложеніе чиселъ на равныя и неравныя части.

Рѣшеніе формулъ на сложеніе и вычитаніе, умноженіе и дѣленіе.

Составленіе табличекъ сложенія, вычитанія, умноженія и дѣленія.

Разложеніе чиселъ на слагаемыя и множителей.

Письмо чиселъ съ наращеніемъ или уменьшеніемъ на извѣстное число единицъ.

3-й годъ.

Разложеніе чиселъ на разряды и множителей.

Рѣшеніе задачъ.

Рѣшеніе формулъ на всѣ дѣйствія.

Письмо чиселъ съ наращеніемъ или уменьшеніемъ.

Составленіе таблицъ всѣхъ 4 дѣйствій.

Задачи на упражненія въ производствѣ дѣйствій.

Письменное изложеніе рѣшеній задачъ.

4-й годъ ученія.

Рѣшеніе сложныхъ формулъ со скобками.

Упражненія въ производствѣ дѣйствій.

Рѣшеніе задачъ и письменное изложеніе рѣшенія.

Рѣшеніе задачъ на счетахъ.

ЗАНЯТІЯ 28 ІЮЛЯ.

Утреннее засѣданіе.

50. Былъ предложенъ вопросъ объ устройствѣ библіотекъ для учителей.

При обсужденіи этого вопроса было высказано, что устройство библіотекъ для учителей составляетъ крайнюю необходимость: много выходитъ ежегодно сочиненій по предметамъ, касающимся учебнаго дѣла; издаются педагогическіе журналы, въ которыхъ преимущественно разсматриваются вопросы, касающіеся благоустройства начальной школы; наконецъ учителю полезно обогащать себя свѣдѣніями, которыя пригодятся ему даже въ учебныхъ занятіяхъ при объясненіяхъ съ учениками. Пріобрѣтать же книги учителямъ на свой счетъ представляется невозможнымъ по недостатку жалованья и по дороговизнѣ хорошихъ изданій. Въ виду чего Съѣздъ постановилъ обратиться въ Земство съ ходатайствомъ о принятіи этого расхода на земскій счетъ.

Выписывать книги и журналы въ каждое училище Съѣздъ призналъ излишнимъ; выписывать же ихъ въ 1 экземплярѣ на весь уѣздъ признано недостаточнымъ,— въ такомъ случаѣ книги и журналы могутъ обойдти всѣ училища не ранѣе, какъ чрезъ годъ.

Учитель Головцевъ высказалъ желаніе, чтобы въ заволжской сторонѣ былъ особый пунктъ, напр., въ Помарахъ; такъ какъ пріобрѣтеніе книгъ заволжскимъ учителямъ весною и осенью будетъ очень затруднительно, если библіотека будетъ устроена по правую сторону р. Волги.

Учитель Никольскій высказалъ, чтобы училища были распредѣлены по библіотекамъ, чтобы учители и учительницы знали, въ какую библіотеку они должны обращаться за книгами.

Выборъ пунктовъ, гдѣ можно было бы устроить библіотеки, отложенъ до вечерняго засѣданія.

51. Учители и учительницы заявили, что молодые люди по выходѣ изъ училища и другіе грамотники въ деревняхъ очень часто обращаются въ училища съ просьбами дать имъ книгъ почитать; эту потребность сельскихъ грамотниковъ въ чтеніи училища, по бѣдности своихъ ученическихъ библіотекъ, удовлетворить почти не могутъ,—а потому просили внести ходатайство предъ Земствомъ объ ежегодной выпискѣ для училищъ книгъ для чтенія; по мнѣнію учителей, было бы достаточно, если бы Земство ежегодно высылало книгъ для чтенія въ каждое училище по крайней мѣрѣ на 3 рубля, что составитъ для всѣхъ училищъ около 75—100 рублей. Учители могутъ представлять въ Земскую Управу списки книгъ на 5 рублей, какія слѣдовало бы пріобрѣтать въ ввѣренныя имъ училища, смотря по заявленіямъ жителей; изъ списковъ Управа могла бы дѣлать выборъ книгъ для выписки.

Постановлено: обратиться въ Земство съ ходатайствомъ объ ежегодной выпискѣ для училищъ книгъ для чтенія по крайней мѣрѣ на 3 рубля; книги желательно получать въ переплетѣ для болѣе продолжительнаго пользованія ими.

52. Инспекторъ училищъ предложилъ къ обсужденію Съѣзда вопросъ о веденіи занятій въ воскресныхъ повторительныхъ классахъ.

Инспекторъ училищъ высказалъ, что въ $188^{2}/_{3}$ учебномъ году были открыты воскресные классы при 3 училищахъ для окончившихъ курсъ ученія.

Такъ какъ воскресные повторительные классы будутъ существовать и въ теченіе предстоящаго $188^{3}/_{4}$ учебнаго года, то Инспекторъ училищъ просилъ высказать

сужденія о томъ, какъ слѣдуетъ вести занятія на этихъ классахъ.

По обсужденіи было принято: 1) Принимать въ эти классы, сверхъ окончившихъ курсъ, и тѣхъ вышедшихъ до окончанія курса, которые имѣютъ достаточныя познанія по чтенію и письму; съ таковыми учениками учитель можетъ вести заодно съ окончившими курсъ занятія по чтенію и письму, по ариѳметикѣ же можетъ не заниматься, если не имѣетъ для того достаточно свободнаго времени; неграмотныхъ и малограмотныхъ не принимать.

2) Предметами занятій служатъ: Законъ Божій, чтеніе, письмо и ариѳметика; на каждый предметъ полагается не менѣе одного часа занятій; такъ какъ на занятія въ этихъ классахъ полагается по 3 часа, то слѣдовательно каждое воскресеніе одинъ предметъ по очереди не будетъ предметомъ занятій.

3) Занятія по Закону Божію состоятъ въ чтеніи св. Евангелія, псалтыря и житій святыхъ и въ объясненіи устройства храма Божія, богослуженія и св. таинствъ; сверхъ того каждое воскресеніе читается воскресное литургійное евангеліе, по прочтеніи коего должно быть прочитано изъясненіе евангелія по руководству о. Свирѣлина. Псалмы для прочтенія должны быть избраны по соглашенію со священникомъ и преимущественно такіе, чтеніе которыхъ наиболѣе содѣйствовало бы воспитанію религіознаго духа въ молодыхъ людяхъ; чтеніе псалмовъ должно быть внятное, осмысленное и выразительное, чтобы внушало въ слушателяхъ благоговѣніе и умиленіе; наиболѣе выразительныя мѣста слѣдуетъ прочитать не одинъ, а нѣсколько разъ. Изъ Евангелія должны быть прочитаны съ подобнымъ же характеромъ преимущественно тѣ мѣста, въ которыхъ высказывается ученіе

Господа Іисуса Христа. Объясненіе богослуженія и таинствъ можетъ быть сдѣлано по руководствамъ о. Соколова, Свирѣлина, Михайловскаго и др. Житія святыхъ могутъ быть читаны по изданіямъ Бахметьевой, Виноградова, Муравьева, которыя должны быть въ библіотекахъ училищъ.

4) При чтеніи русскихъ книгъ учители не должны читать ту или другую статью безъ всякой связи съ прежде прочитанными и имѣющими быть прочитанными. При выборѣ статей для чтенія учители должны имѣть въ виду передать важнѣйшія свѣдѣнія по русской исторіи, географіи, естествознанію и физикѣ обыденныхъ явленій; полезно предварительно составить списокъ статей, которыя учитель предполагаетъ прочитать; списокъ этотъ слѣдуетъ представлять на усмотрѣніе Училищнаго Совѣта.

5) По ариѳметикѣ воскресники должны повторять 4 дѣйствія надъ простыми и именованными числами; при рѣшеніи задачъ слѣдуетъ сообщать пріемы умственныхъ рѣшеній задачъ, напр. изъ обыденной крестьянской жизни; также необходимо упражнять въ быстромъ вычисленіи задачъ на счетахъ.

6) По правописанію выборъ свѣдѣній зависитъ отъ усмотрѣнія учителя и степени усвоенія воскресниками орѳографіи за время ученія въ училищѣ; кромѣ того признано весьма полезнымъ пріучать воскресниковъ составлять разнаго рода дѣловыя бумаги, въ какихъ встрѣчается необходимость въ сельскомъ быту, какъ-то: различныя заявленія и прошенія, росписки и условія на покупку поля, скота и пр.; также признано необходимымъ пріучать воскресниковъ разбирать рукописи и писать письма, причемъ слѣдуетъ объяснить особенности

обращеній и заключеній въ письмахъ, смотря по отношеніямъ пишущаго лица къ лицу, къ которому обращаются съ письмомъ.

53. Былъ возбужденъ вопросъ о дисциплинѣ, наказаніяхъ и наградахъ.

По этому вопросу Инспекторъ училищъ счелъ полезнымъ познакомить учителей и учительницъ съ сужденіями Ельницкаго, помѣщенными въ его книгѣ „Курсъ дидактики“ (гл. VII, стр. 129—156, 2 изд), которыя здѣсь приводятся въ извлеченіи.

1. Установленіе и поддержаніе дисциплины въ школѣ необходимо для успѣшности обученія, но не менѣе важное значеніе имѣетъ оно и для воспитанія дѣтей; школа должна воспитательно дѣйствовать на учениковъ не только посредствомъ обученія, но также и посредствомъ выработки въ ученикахъ добрыхъ привычекъ и вліянія на нихъ добрымъ примѣромъ; добрые привычки и примѣры составляютъ тотъ воспитательный элементъ, который вмѣстѣ съ развитіемъ ума и чувства и укрѣпленіемъ воли ведетъ къ образованію нравственной личности. При хорошемъ порядкѣ въ школѣ вырабатывается въ ученикахъ умѣніе управлять собой и соображать свою дѣятельность съ потребностями другихъ, вырабатывается сознаніе въ необходимости подчиняться законнымъ требованіямъ и навыкъ къ точному исполненію своихъ обязанностей, своего долга; далѣе вырабатывается навыкъ къ аккуратности, опрятности и къ правильному распредѣленію времени.

Порядокъ въ школѣ зависитъ отъ личности учителя, веденія обученія, школьныхъ правилъ и духа школы.

Личность учителя имѣетъ большое значеніе для поддержанія порядка въ школѣ. Учитель, пользующійся любовью и уваженіемъ учениковъ, легко можетъ руководить ими; одного слова, иногда даже одного взгляда такого учителя достаточно, чтобы удержать ученика отъ нарушенія порядка; часто одна мысль, что уважаемый учитель будетъ недоволенъ, удерживаетъ ученика отъ недозволеннаго дѣйствія. Но недостаточно еще вызвать уваженіе и любовь, необходимо еще и поддерживать въ ученикахъ эти чувства; лучшее средство для этого—серьезное отношеніе учителя къ своему дѣлу и строгая осмотрительность въ собственныхъ поступкахъ.

Личность учителя имѣетъ значеніе еще и тѣмъ, что можетъ служить примѣромъ для учениковъ. Значеніе примѣра велико; примѣръ учителя замѣчательно сильно дѣйствуетъ на учениковъ: дѣти точно также соблюдаютъ аккуратность и порядокъ во всемъ, если они находятъ ихъ и въ учителѣ; дѣти кротки, услужливы, внимательны, если учитель встрѣчаетъ ихъ съ кротостью и радушіемъ; они веселы, счастливы, если онъ веселъ, счастливъ; если учитель грубъ, онъ всегда жалуется на грубость со стороны учениковъ; безпорядочный и лѣнивый всегда борется съ лѣнью учениковъ. Каковъ учитель, таковы и ученики. У бдительнаго и настойчиваго учителя ученики менѣе нарушаютъ порядокъ, чѣмъ у учителя нерадиваго.

Не меньшее значеніе, чѣмъ личность учителя, имѣетъ для поддержанія порядка и самое *веденіе обученія*.

Если во время урока дѣти заняты, если вниманіе ихъ сосредоточено на учебномъ предметѣ, то шалостей въ классѣ не можетъ быть. Шалить имъ некогда. Давая ученикамъ во время урока посильныя для нихъ работы,

учитель тѣмъ самымъ овладѣваетъ ими и держитъ ихъ въ такомъ настроеніи, при которомъ не мыслимо нарушеніе порядка. На сколько правильное веденіе обученія содѣйствуетъ поддержанію порядка въ школѣ, на столько же неправильное, плохое веденіе его вызываетъ безпорядокъ въ классѣ. Если обученіе не привлекаетъ вниманія и не доставляетъ достаточно дѣятельности, то учениками овладѣваетъ непріятное состояніе—скука. Начинаются шалости; ученики разговариваютъ между собой, возятся, толкаютъ другъ друга или же занимаются чѣмъ нибудь постороннимъ; классный порядокъ разстраивается. Къ недопущенію этой скуки и должно быть направлено усиліе учителя.

Порядокъ въ школѣ обусловливается *школьными правилами*, опредѣляющими жизнь учениковъ въ училищѣ.

Всѣ школьныя правила должны быть направлены къ водворенію наибольшаго порядка. Въ хорошой школѣ соблюдается порядокъ во всемъ, не только въ жизни учениковъ, но и во всей ихъ школьной обстановкѣ; все дѣлается въ свое время и своемъ мѣстѣ; ничто не даетъ ученикамъ повода къ безпорядкамъ и ничто не отвлекаетъ вниманія ихъ отъ ученія. Въ школѣ должны быть установлены слѣдующія правила:

Ученіе ежедневно начинается въ опредѣленный часъ.

Ученики должны являться въ школу во время, неслишкомъ рано и не опаздывая; учитель подаетъ примѣръ аккуратности, приходя на занятія постоянно своевременно.

Никто изъ учениковъ не имѣетъ права безъ разрѣшенія учителя перемѣнить назначенное ему мѣсто; при назначеніи мѣста въ классѣ учитель руководствуется пе-

дагогическими соображеніями: близорукихъ сажаетъ поближе къ классной доскѣ; шаловливымъ и невнимательнымъ отводитъ мѣсто поближе къ учительскому столу; болѣе подвижныхъ сажаетъ иногда въ сосѣдствѣ съ спокойными учениками; полезно также иногда помѣщать малоуспѣшнаго рядомъ со способнымъ и усердно занимающимся мальчикомъ.

До прихода учителя въ классъ одинъ изъ учениковъ приготовляетъ все нужное для занятій; для этого назначается поочередно дежурный изъ учениковъ.

Въ началѣ урока читаются или поются утреннія классныя молитвы и читается евангеліе того дня.

Въ продолженіи урока учитель поддерживаетъ порядокъ и не допускаетъ учениковъ до нарушенія порядка. При шумѣ во время урока большею частію безцѣльно говорить всему классу: „тише! не шумите!“ Такъ какъ шумъ или безпорядокъ чаще всего начинается отдѣльными учениками, то всего лучше обратиться прямо къ нарушителю порядка и остановить его; замѣчаніе, сдѣланное одному ученику, производитъ болѣе сильное впечатлѣніе на него и на другихъ учениковъ, чѣмъ замѣчаніе, обращенное ко всему классу.

Всѣ ученики во время урока работаютъ одновременно, не мѣшая другъ другу. На вопросъ учителя отвѣчаетъ лишь тотъ, кого онъ вызоветъ; вызванный ученикъ отвѣчаетъ стоя; отвѣтъ стоящаго ученика болѣе слышенъ всѣмъ; окончивъ отвѣтъ, ученикъ по знаку учителя садится.

Для большаго порядка во время урока учитель при раздачѣ и сборѣ учебныхъ пособій прибѣгаетъ къ помощи дежурнаго или учениковъ, сидящихъ на краю

скамьи; остальные ученики не должны вскакивать съ мѣстъ.

По окончаніи учебныхъ занятій ученики собираютъ свои классныя принадлежности; читаютъ или поютъ молитвы и выходятъ изъ класса; для предупрежденія давки, толкотни при выходѣ учениковъ и разборѣ ими платья заранѣе установляется порядокъ: сперва выходятъ младшіе ученики, а потомъ старшіе.

Установивши правила, необходимо прослѣдить за ихъ исполненіемъ; только при бдительности и настойчивости учителя ученики мало-по-малу пріучаются сообразовать свои поступки съ установленными требованіями. Всякое послабленіе ученикамъ при ихъ неохотномъ исполненіи правилъ можно считать зломъ: ученики пріучаются легко относиться къ требованіямъ закона; кромѣ того, разъ оставленное безъ вниманія нарушеніе порядка даетъ поводъ думать, что оно можетъ остаться безъ вниманія и въ другой, и въ третій разъ.

Наконецъ порядокъ въ школѣ зависитъ отъ *духа школы*, ея общаго настроенія.

Если въ школѣ желаніе всѣхъ направлено къ соблюденію порядка; если какъ учитель, такъ и ученики охотно подчиняются школьнымъ правиламъ, аккуратно исполняютъ свои обязанности; если въ школѣ господствуетъ доброжелательство между учениками и надлежащія отношенія между учителемъ и учениками;—то въ школѣ, говорятъ, господствуетъ добрый духъ, доброе настроеніе. Духъ, общій характеръ школы, имѣетъ сильное вліяніе на поведеніе каждаго ученика; если новичокъ поступитъ въ школу, гдѣ господствуетъ строгое исполненіе школьныхъ порядковъ, то онъ и самъ удерживается отъ нарушенія порядка и проникается школьными требованіями;

если же онъ поступитъ въ школу, гдѣ нѣтъ надлежащаго порядка, а напротивъ часто проявляется безпорядокъ, что иногда принимается за молодечество, то ничто и новичка не удержитъ въ предѣлахъ дозволеннаго. Старые ученики своимъ поведеніемъ и отношеніемъ къ школьнымъ порядкамъ подаютъ примѣръ новичкамъ, которые невольно начинаютъ дѣйствовать въ духѣ школы.

2. Изложенныя условія хотя составляютъ довольно сильныя средства къ удержанію учениковъ въ предѣлахъ дозволеннаго и къ побужденію ихъ исполнять свои обязанности; но однихъ этихъ средствъ оказывается недостаточно. Ученики иногда нарушаютъ школьные порядки и не исполняютъ своихъ обязанностей,—является надобность въ различныхъ наказаніяхъ, направленныхъ къ тому, чтобы заставить учениковъ удерживаться отъ недозволенныхъ дѣйствій; съ другой стороны, неустановившіяся дѣти нуждаются въ поддержкѣ, сочувствіи старшихъ, чтобы удержаться въ похвальномъ образѣ дѣйствій, и является надобность въ другихъ средствахъ—именно въ похвалахъ и наградахъ.

Цѣлью школьныхъ *наказаній* должно быть преимущественно не кара за совершенный ученикомъ проступокъ, а исправленіе ученика. Для того, чтобы наказанія вели къ означенной цѣли, необходимо имѣть въ виду слѣдующее:

а) Впечатлительность къ наказаніямъ у различныхъ учениковъ различна; одно и тоже наказаніе сильно подѣйствуетъ на мальчика чувствительнаго, на мальчика же грубаго произведетъ слабое впечатлѣніе; слѣдовательно, при наложеніи наказанія необходимо обратить вниманіе на то, какое вліяніе произведетъ то или другое наказаніе на исправленіе ребенка.

б) Кромѣ индивидуальности ученика необходимо принимать во вниманіе и внутреннія побужденія, которыми ученикъ руководствовался при совершеніи проступка, а также и тѣ внѣшнія обстоятельства, при которыхъ проступокъ совершенъ; сообразно съ этимъ должно измѣняться и наказаніе.

в) При наложеніи наказаній слѣдуетъ сначала прибѣгать къ болѣе легкимъ наказаніямъ: гдѣ достаточно строгаго взгляда, нѣтъ нужды прибѣгать къ выговорамъ; если прибѣгать съ самаго начала къ болѣе сильнымъ наказаніямъ, то дѣти сдѣлаются вскорѣ нечувствительными къ легкимъ наказаніямъ.

г) При выборѣ наказаній полезнѣе останавливаться на такихъ, которыя составляютъ какъ бы слѣдствіе совершенныхъ проступковъ. Напр., ученикъ мѣшаетъ заниматься рядомъ съ нимъ сидящимъ,—можно отдѣлить его отъ нихъ, можно запретить ему на время играть съ товарищами и т. п.

д) Въ наказаніяхъ не должна проглядовать мстительность или личное неудовольствіе учителя; не чувство оскорбленнаго самолюбія, а сожалѣніе и желаніе исправить провинившагося ученика должно руководить учителемъ при наказаніи ученика.

Наказанія могутъ быть слѣдующія:

а) Достаточно бываетъ строгаго выдержаннаго взгляда, обращеннаго учителемъ на ученика, или произнесенія его фамиліи тономъ предостереженія и укоризны при незначительныхъ уклоненіяхъ отъ правилъ дисциплины.

б) Болѣе сильною мѣрою наказанія служитъ словесное замѣчаніе или выговоръ; замѣчанія и выговоры могутъ быть дѣлаемы наединѣ или въ присутствіи товарищей; выговоръ наединѣ чаще достигаетъ цѣли наказа-

нія, чѣмъ выговоръ въ присутствіи всего класса. При выговорѣ неумѣстны многословіе и длинныя разсужденія; просто, кратко, вразумительно сдѣланное замѣчаніе сильнѣе дѣйствуетъ, чѣмъ длинныя, скучныя разсужденія.

в) Выраженіе холодности къ ученику можетъ служить тоже наказаніемъ и производитъ сильное впечатлѣніе, если учитель, пользуясь любовью учениковъ, примѣняетъ эту мѣру съ тактомъ; продолжать долго холодное отношеніе къ ученику не слѣдуетъ; въ противномъ случаѣ ученикъ свыкнется съ такимъ къ нему отношеніемъ учителя.

г) Къ наказаніямъ относится стояніе на ногахъ; стоя на ногахъ, ученикъ не только несетъ наказаніе, но и лишается возможности продолжать нарушеніе порядка. Стояніе на ногахъ принимаетъ усиленную степень наказанія, если учитель заставляетъ шалуна стоять у стола или доски. Продолжительное стояніе не можетъ не быть вреднымъ для здоровья.

д) Пересаживаніе ученика на другую скамейку можетъ служить наказаніемъ.

е) Высылка ученика изъ класса за нарушеніе порядка не можетъ считаться цѣлесообразною; такъ какъ высланный ученикъ остается безъ надзора и безъ дѣла.

ж) Лишеніе провинившагося свободы. Во всякомъ случаѣ не слѣдуетъ оставлять учениковъ на очень продолжительный срокъ послѣ классовъ въ училищѣ; лишеніе свободы можетъ сопровождаться какой нибудь посильной работой. Ученики, оставленные въ училищѣ послѣ классовъ, должны находиться подъ надзоромъ.

з) Различныя тѣлесныя наказанія, какъ оскорбляющія и унижающія личность ученика, не могутъ быть

признаны цѣлесообразными и поэтому не должны имѣть мѣста въ школѣ.

и) Что же касается до исключенія изъ училища, то сдвали умѣстно оно въ начальномъ училищѣ: малолѣтняго ребенка слѣдуетъ стараться исправить; но если учитель считаетъ эту мѣру неизбѣжной, то долженъ предварительно испросить на это разрѣшеніе Училищнаго Совѣта съ указаніемъ подробно всѣхъ мѣръ, какія употреблялъ учитель для исправленія ученика.

Похвала есть внѣшнее выраженіе одобренія образа дѣйствія лица. Одобреніе, въ видѣ похвалы или награды, можетъ служить однимъ изъ средствъ къ поддержанію ученика въ добромъ направленіи; ученикъ, дѣйствія котораго учитель одобрилъ, пріобрѣтаетъ бодрость, увѣренность въ силахъ, а это внутренно поднимаетъ его душевный строй.

Но похвалы, будучи неблагоразумно примѣняемы, могутъ сдѣлаться причиной порчи ученика: онѣ могутъ повести къ развитію въ ученикѣ тщеславія, къ возбужденію гордости, кромѣ того онѣ могутъ получить значеніе цѣли, руководящей поступками его. Не требованіе долга, не нравственное чувство и любовь къ добру, а единственно желаніе отличиться и удостоиться похвалы или награды будетъ побужденіемъ для него къ дѣйствіямъ.

А поэтому необходимо наблюдать:

а) Все дѣло воспитанія нужно вести такъ, чтобы главнымъ мотивомъ дѣйствій учениковъ ставились не награды, а требованія долга, нравственныя требованія.

б) При похвалахъ слѣдуетъ принимать во вниманіе индивидуальность ученика: въ ученикѣ, отличающемся честолюбіемъ и заносчивостью, излишнія похвалы могутъ усилить эти непохвальныя качества; лучше выразить по-

хвалу его работѣ, а не ему лично; ученика же апатичнаго, робкаго похвала можетъ поднять, возбудить—принести ему нравственную поддержку.

в) При выраженіи одобренія необходимо принимать во вниманіе побужденіе ученика къ совершенію дѣйствій; одобрять слѣдуетъ такія похвальныя дѣйствія, гдѣ выразилась извѣстная доля его воли.

г) Похвалы теряютъ свое значеніе, если будутъ часто выражаемы; не слѣдуетъ хвалить за каждую хорошо исполненную работу; достаточно иногда ласковаго взгляда или одобрительнаго слова учителя.

Опредѣлено: принять все изложенное относительно дисциплины, наказаній и наградъ къ руководству.

Вечернее засѣданіе.

54. По вопросу объ устройствѣ учительскихъ библіотекъ.

Было высказано, что существуютъ въ уѣздѣ при 2-хъ училищахъ Бичуринскомъ двухклассномъ, Министерства Народнаго Просвѣщенія, и Маріинскомъ мужскомъ приходскомъ, содержащемся на счетъ Маріинскаго Посада, довольно обширныя библіотеки; а поэтому было бы желательно просить Инспектора чувашскихъ школъ и Маріинско-Посадское Общество о разрѣшеніи пользоваться учителямъ земскихъ училищъ книгами изъ означенныхъ училищъ.

Инспекторъ училищъ выразилъ готовность ходатайствовать о разрѣшеніи сельскимъ учителямъ пользоваться книгами вышеозначенныхъ библіотекъ.

Затѣмъ Съѣздъ призналъ, что библіотеки могутъ быть учреждены при училищахъ: Карачевскомъ (для юго-

восточной части уѣзда), Помарскомъ (для сѣверо-восточной части) и Акулевскомъ (для западной части),—въ 3 пунктахъ.

Что же касается до періодическихъ изданій, то Съѣздъ призналъ недостаточнымъ выписывать только 3 экземпляра; если положить, что съ пересылкою № журнала пробудетъ до 2 недѣль въ училищѣ, и принимая во вниманіе, что 22 земскихъ училища въ уѣздѣ, то № журнала обойдетъ училища болѣе, чѣмъ въ 3 мѣсяца, а потому постановили ходатайствовать о выпискѣ 4 экземпляровъ періодическихъ изданій, высылая ихъ кромѣ означенныхъ пунктовъ еще въ Покровское училище. При сужденіи о томъ, какой педагогическій журналъ желательно выписывать, учители и учительницы признали болѣе для нихъ полезнымъ получать „Русскій Начальный Учитель“, въ которомъ по преимуществу затрогиваются вопросы касательно сельской школы; потому опредѣлили просить Земство выписывать „Русскій Начальный Учитель“ въ 4 экземп. въ означенныя училища.

Распредѣленіе училищъ въ отношеніи пользованія библіотекой и журналами постановлено просить Инспектора училищъ сдѣлать по принятіи Земствомъ ходатайства Съѣзда объ устройствѣ библіотекъ и выпискѣ педагогическаго журнала.

55. Былъ предложенъ къ обсужденію вопросъ о мѣрахъ къ улучшенію матеріальнаго положенія учителей и учительницъ.

Учитель Маріинскаго училища Левитскій сдѣлалъ слѣдующее заявленіе: Всякій изъ насъ невольно думаетъ о матеріальномъ обезпеченіи въ будущности; наши силы чрезъ нѣсколько лѣтъ израсходуются, и мы не будемъ въ состояніи продолжать нашу дѣятельность. Чѣмъ помочь

намъ въ будущемъ? Земство мало имѣетъ средствъ помочь намъ въ этомъ; если бы и желало, не можетъ. Остается самопомощь. Можно думать, что изъ насъ всякій не поскупится удѣленіемъ изъ нашего, правда, очень малаго жалованія небольшой части на помощь нашимъ братьямъ неимущимъ. Будемъ имѣть въ виду пользу не нашу лично, а пользу всѣхъ вообще учителей; 2% нашего содержанія, отданныхъ на помощь нашей же братіи, труженникамъ по народному образованію, дѣлу святому, не составитъ для насъ раззоренія. Тогда наша служба будетъ имѣть интересъ: всякій изъ насъ можетъ надѣяться въ будущемъ, что въ старости или въ болѣзни насъ не бросятъ безъ всякой помощи. Итакъ не слѣдуетъ ли намъ заявить желаніе объ устройствѣ для начальныхъ учителей пенсіоннаго капитала чрезъ вычетъ % изъ нашего жалованія?

По заслушаніи сего заявленія, всѣ учители и учительницы присоединились къ мнѣнію уч. Левитскаго.

Опредѣлено: просить Инспектора училищъ обратить вниманіе Земства на это заявленіе учителей и учительницъ и ходатайствовать въ Земствѣ объ устройствѣ пенсіоннаго капитала изъ % получаемаго учителями жалованія для обезпеченія ихъ судьбы во время старости или болѣзней, не допускающихъ продолжать далѣе учительскую службу, назначеніемъ пенсій.

Потомъ было заявлено, что сверхъ получаемаго жалованія ежегодно учители и учительницы получаютъ небольшія награды отъ 10 до 50 и болѣе рублей, на что ассигнуется до 500 рублей въ годъ; размѣръ денежныхъ наградъ обусловливается преимущественно числомъ учащихся и въ меньшей мѣрѣ затраченнымъ на нихъ трудомъ; хотя эти единовременныя денежныя выдачи и слу-

жать не малымъ подспорьемъ къ получаемому ими жалованію 240 рублей, но учители и учительницы желали бы просить Земство выдавать эти деньги въ другомъ видѣ, а именно: увеличивать оклады жалованія учителямъ и учительницамъ за первое пятилѣтіе на 50 рублей и за 2-е пятилѣтіе на 50 рублей, такъ чтобы прослужившіе 5 лѣтъ могли получать 290 рублей, а прослужившіе 10 лѣтъ— 340 рублей въ годъ; если Земству будетъ угодно принять это заявленіе, то возвышеніе окладовъ можетъ быть произведено съ 1884 года; отъ наградъ же болѣе или менѣе случайныхъ учители и учительницы готовы отказаться, если только подобнымъ образомъ будутъ сдѣланы прибавки къ получаемому ими жалованію.

Всѣ учители и учительницы присоединились къ этому заявленію, и было постановлено: обратиться съ ходатайствомъ въ Земство о замѣнѣ денежныхъ наградъ предполагаемыми прибавками къ жалованію.

56. Заключая занятія Съѣзда, Инспекторъ училищъ обратился къ учителямъ и учительницамъ съ просьбой указать, какъ, по ихъ мнѣнію, желательно устроивать съѣзды и что имъ желательно встрѣтить на съѣздѣ.

Многими учителями было выражено, чтобы съѣздъ назначался въ городѣ, чтобы на съѣздѣ давались образцовые уроки по всѣмъ предметамъ начальной школы и читались статьи, относящіяся до народныхъ школъ, съ которыми учителямъ слѣдовало бы ознакомиться; наконецъ было выражено желаніе, чтобы учительскіе съѣзды повторялись періодично 1 разъ въ 2 или 3 года.

Опредѣлено: представить о семъ ходатайство въ Земство.

57) Затѣмъ Инспекторъ училищъ высказалъ учителямъ и учительницамъ слѣдующее: Вопросы, предложен-

ные къ Вашему обсужденію, разсмотрѣны, занятія Съѣзда должны окончиться. Можетъ быть, Ваши школы вызываютъ много другихъ вопросовъ, которые потребовали бы совмѣстнаго обсужденія. Если Земство признаетъ наши занятія полезными и необходимымъ устраивать и на будущее время учительскіе съѣзды, то Вы вѣроятно къ тому времени болѣе подготовитесь къ съѣзду и составите рядъ вопросовъ, обсужденіе которыхъ признаете полезнымъ на съѣздѣ. Учительскіе съѣзды есть тоже, что при училищахъ педагогическіе совѣты, на которыхъ обсуждается состояніе училища и выработываются мѣры къ улучшенію ихъ.

Нынѣшній Съѣздъ имѣлъ главнымъ предметомъ лучшее устройство учебной части въ инородческихъ школахъ и по преимуществу въ чувашскихъ; можно сказать, что вопросъ о постановкѣ учебной части въ этихъ училищахъ довольно подробно разсмотрѣнъ. Если иные вопросы остались не тронутыми, то другіе съѣзды при Вашемъ участіи могутъ додѣлать то, что не сдѣлано нынѣ.

Съѣздъ сдѣлалъ нѣсколько постановленій, касающихся учебной части; на эти постановленія нельзя смотрѣть, какъ на такія, которыя должны безусловно и точно исполняться; они—скорѣе норма того, что желательно видѣть въ школѣ. Вы должны примѣнять ихъ и, если приложеніе ихъ къ данной школѣ при особенныхъ условіяхъ дѣлается затруднительнымъ, Вы можете отступить отъ нихъ, но при этомъ желательно, чтобы Вы доводили до свѣдѣнія училищнаго начальства о причинахъ, заставляющихъ Васъ отступить отъ постановленій Съѣзда.

Послѣ чего Инспекторъ училищъ объявилъ занятія Съѣзда законченными, и Съѣздъ былъ закрытъ.

По закрытіи Съѣзда было совершено благодарственное молебствіе Господу Богу Всевышнему о благополучномъ окончаніи занятій съ провозглашеніемъ многолѣтія Государю Императору и всему Царствующему Дому, начальствующимъ, учащимъ и учащимся и въ заключеніе былъ пропѣтъ гимнъ ,,Боже Царя Храни".

1668.

ОГЛАВЛЕНІЕ.

№№ статей. Страницы

1. Открытіе Съѣзда . . . . . 3.
2. Программа занятій Съѣзда . . . . . 5.
3. Цѣль даваемыхъ на Съѣздѣ уроковъ . . . . . 7.
4. О привлеченіи дѣвочекъ изъ инородцевъ въ училища . —
5 и 7. Объ устройствѣ учениковъ, приходящихъ изъ другихъ селеній . . . . . 9 и 14.
6, 9, 15, 20, и 23. Уроки, данные на Съѣздѣ. 12, 21, 31, 39 и 44.
8, 14 и 16. О продолжительности учебнаго курса въ начальныхъ училищахъ и объ устройствѣ занятій при 4-хлѣтнемъ курсѣ . . . . 16, 30 и 32.
10, 13, 19, 22, 24—27. Разборы уроковъ, данныхъ на Съѣздѣ . . . . . 23, 28, 39, 42 и 45.
11. О времени обученія инородцевъ русской грамотѣ . 26.
12. О пріемѣ въ инородческія училища русскихъ учениковъ. . . . . 27.
17. О началѣ и окончаніи занятій въ начальныхъ училищахъ . . . . . 33.
18. О правильномъ посѣщеніи дѣтьми училища . . . 37.
21. О посѣщеніи Съѣзда Высокопреосвященнымъ Палладіемъ, Архіепископомъ Казанскимъ и Свіяжскимъ . . . . . 39.
28. О продолжительности ежедневныхъ занятій въ начальныхъ училищахъ . . . . . 55.

29. О преподаваніи Закона Божія одновременно въ 3-хъ отдѣленіяхъ . . . . . 57.
30. О времени преподаванія Закона Божія . . . . 59.
31. О программѣ преподаванія Закона Божія . . . 60.
32. О славянскомъ чтеніи въ связи съ преподаваніемъ Закона Божія . . . . . 63.
33. Объ учебныхъ пособіяхъ при преподаваніи Закона Божія . . . . . 64.
34. О веденіи классныхъ журналовъ по Закону Божію. . . . . 65.
35. О нѣкоторыхъ условіяхъ преподаванія Закона Божія . . . . . —
36. О выборѣ книгъ для класснаго чтенія въ русскихъ училищахъ . . . . . 66.
37. О выборѣ книгъ для класснаго чтенія въ инородческихъ училищахъ . . . . . 68.
38. О распредѣленіи занятій въ инородческихъ училищахъ . . . . . 69.
39. О программѣ правописанія. . . . . 74.
40. О распредѣленіи занятій въ русскихъ училищахъ . 75.
41. О самостоятельныхъ работахъ для 4 повторительнаго курса . . . . . 78.
42. О прочтеніи врачемъ С. М. Вишневскимъ лекцій по школьной гигіенѣ . . . . . 80.
43. Объ ученическихъ столахъ . . . . . —
44. О послѣобѣденныхъ занятіяхъ въ многолюдныхъ училищахъ . . . . . 82.
45. О самостоятельныхъ работахъ по русскому языку . 83.
46. О программѣ чистописанія . . . . . 86.
47. О сводныхъ урокахъ . . . . . 87.

48. О программѣ преподаванія ариѳметики. . . . . 88.
49. О самостоятельныхъ работахъ по ариѳметикѣ . . 94.
50 и 54. Объ учительскихъ библіотекахъ . . . 95 и 109.
51. Объ ученическихъ библіотекахъ . . . . . 97.
52. О занятіяхъ въ воскресныхъ повторительныхъ классахъ . . . . . —
53. О дисциплинѣ, наградахъ и наказаніяхъ . . . . 100.
55. Объ улучшеніи матеріальнаго положенія учителей . 110.
56. Объ устройствѣ учительскихъ съѣздовъ . . . . . 112.
57. О закрытіи Съѣзда . . . . . —

ОБРАЗЦЫ УЧЕНИЧЕСКИХЪ СТОЛОВЪ:

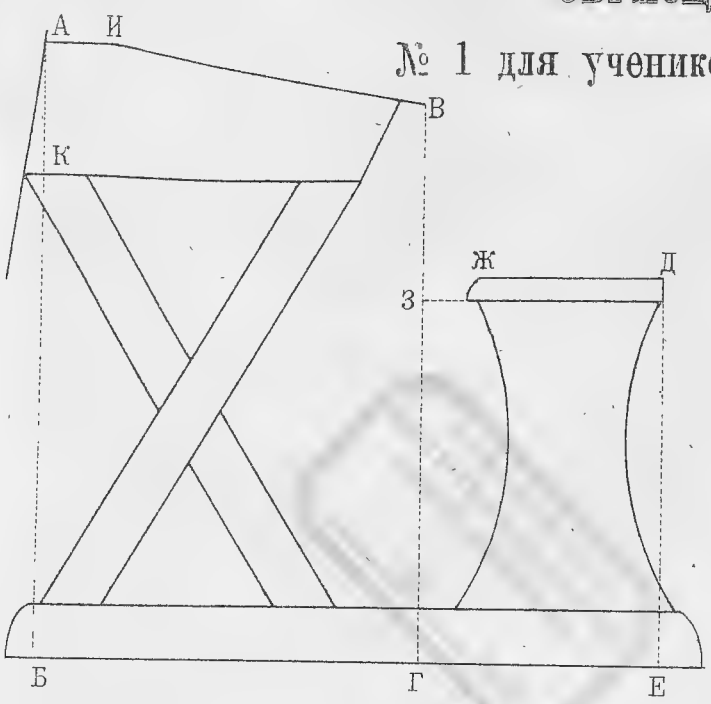

№ 1 для учениковъ ростомъ не выше 1 ар. 13¼ верш.

А — Б = 14— вер.
А — В = 9— —
В — Г = 12⅞ —
Д — Е = 8⅛ —
Д — Ж = 4¾ —
Ж — З = 1— —
А — И = 1½ —
А — К = 3— —

Ширина мѣста для ученика=10 верш.

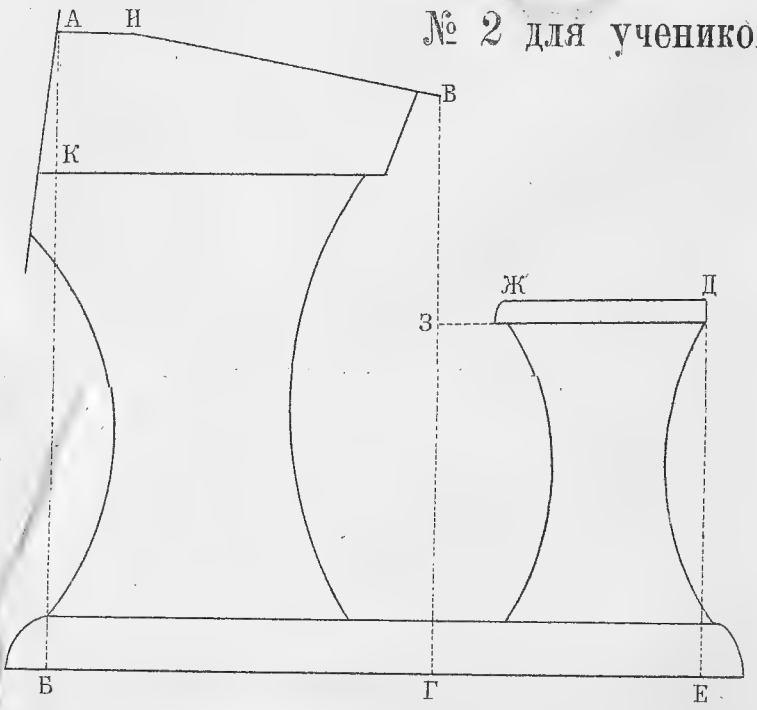

№ 2 для учениковъ ростом не выше 1 ар. 15½ верш.

А — Б = 15— вер.
А — В = 9— —
В — Г = 13¾ —
Д — Е = 9— —
Д — Ж = 5⅛ —
Ж — З = 1⅛ —
А — И = 1½ —
А — К = 3— —

Ширина мѣста для ученика=10¼ вер.

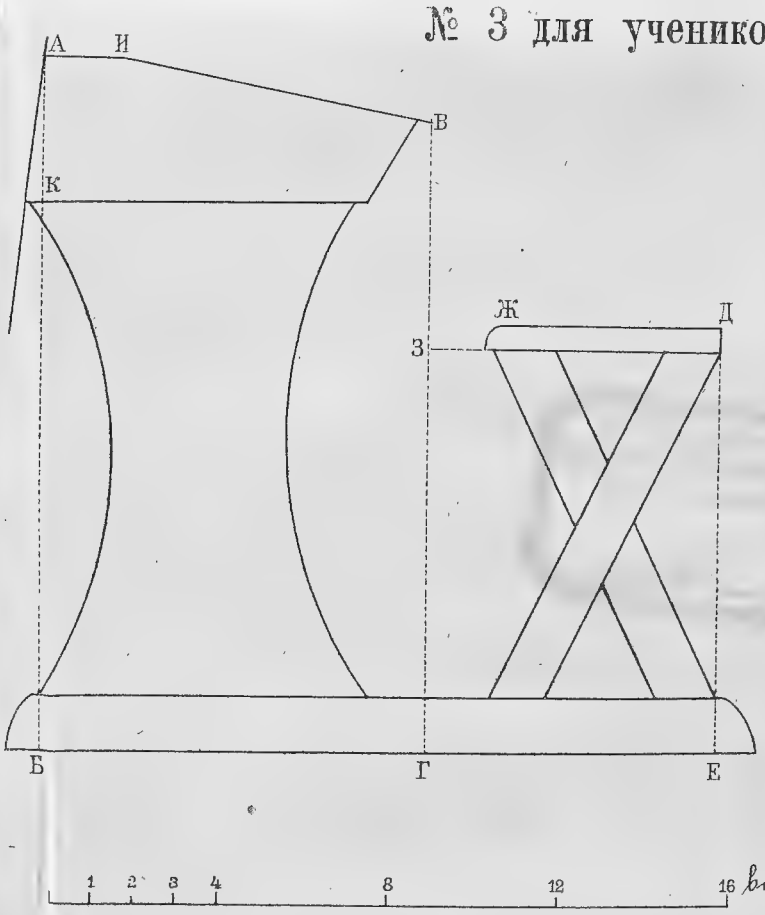

№ 3 для учениковъ рост не выше 2 ар. 1¾ верш.

А — Б — 16¼ вер.
А — В = 9— —
В — Г = 14⅞ —
Д — Е = 9⅞ —
Д — Ж = 5½ —
Ж — З = 1¼ —
А — И = 1½ —
А — К = 3— —

Ширина мѣста для ученика=10½ вер.

Масштабъ=1 аршинъ=16 верш.

Центральная
Учительская библіотека
Чебоксарскаго Земства
Отд. №

Центральная
Учительская библіотека
Чебоксарскаго Земства
Отд. №

Центральная
Учительская библіотека
Чебоксарскаго Земства
Отд. №